IHR WUNSCH IST UNSER MASSSTAB

ApolloLIGHT

Flächenleuchte

PRODUKTINFORMATION

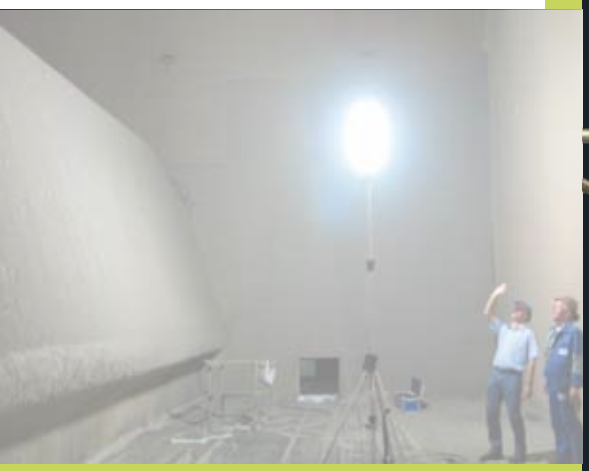

GIFAS ELECTRIC

09|5

System ApolloLIGHT

Die ApolloLIGHT ist eine Grossflächenleuchte zur Rundumausleuchtung. Dieses neu entwickelte System ist schnell und einfach aufzubauen und spart somit Zeit und Geld.
Das Leuchtsystem ist ausgerüstet mit speziellen Dulux Energiesparlampen, welche eine sehr hohe Lichtleistung bei geringer Stromaufnahme erbringen. Mit diesem überragenden Beleuchtungskonzept sind Sie in der Lage, grosse Flächen mit hervorragendem Licht auszuleuchten!

Vorteile ApolloLIGHT

- Handlich
- Schnelle Montage
- Montage durch 1 Person max. 2 Minuten
- Betrieb mit integriertem Vorschaltgerät
- **Keine** Vorwärmzeit
- **Keine** Abkühlzeit
- Geringe Windlast
- 1 Leuchtmittel defekt / 7 Leuchtmittel leuchten weiter
- 1 Vorschaltgerät defekt / 6 Leuchtmittel leuchten weiter
- Günstige Ersatzleuchtmittel und Vorschaltgeräte

ApolloLIGHT

Das Modell bietet Zusatzmöglichkeiten bezüglich Aufstellung und Betrieb: Neben der Aufstellung auf dem Spezialstativ kann die ApolloLIGHT auch hängend montiert und betrieben werden!
Um unbeteiligte Personen nicht zu blenden (z.B. bei Baustellen, auf Strassen und Bahnanlagen), kann bei der ApolloLIGHT durch einen Wahlschalter zwischen dem Betrieb aller Leuchtmittel und dem Betrieb der einseitigen Beleuchtung gewählt werden (Vollleistung 8x 80W gegenüber 4x 80W Leistung).

Zudem besitzt die Ausführung einen Temperaturschalter mit Übertemperatur-Schutzschaltung:
Steigt die Temperatur im Inneren der Leuchte über einen eingestellten Wert an, schaltet der Temperaturschalter die Leuchtmittel aus, während das interne Gebläse weiter läuft.
Sinkt die Temperatur im Inneren der Leuchte dann unter einen eingestellten Wert ab, reaktiviert sich der Temperaturschalter selbstständig. Dieses Verhalten ist unabhängig vom Anliegen einer Netzspannung.

ApolloLIGHT mit Filtersack

Der Filtersack wurde speziell entwickelt für den Hängebetrieb in sehr staubiger Umgebung, ganz besonders Kohlestaub. Daher bestens geeignet zum Einsatz in Kesseln, wie beispielsweise zu finden in Braunkohlekraftwerken.

ApolloLIGHT

Aufbau ApolloLIGHT

1 ApolloLIGHT
2 Sterngriffe (als Feststeller)
3 Stativ
4 Trittbrett
5 Zuleitung (5m)
6 Aufhängevorrichtung
7 Kurbelwinde
8 Transportkoffer (Flight-Case)

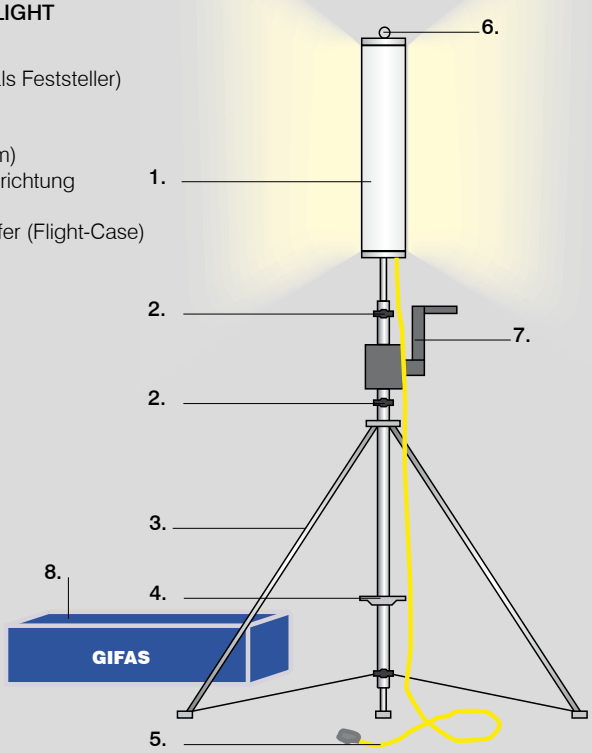

GIFAS ELECTRIC GmbH · Borsigstraße 9 · 41469 Neuss · GERMANY

Eigenschaften

- **Leistungsfähig:** Ausleuchtungsfläche von bis zu 700 m².
  Die gute Beleuchtung erhöht die Arbeitsqualität und verringert die Unfallgefahr - somit wird die Sicherheit an den Einsatzstellen gewährleistet.
- **Robust:** hohe Standfestigkeit auch bei hohen Windgeschwindigkeiten!
- **Praktisch:** nimmt wenig Platz in Anspruch und ist ohne grossen Aufwand schnell einsatzbereit. Geliefert in schlagfestem Flight-Case (für optimalen Schutz)
- **Montage**: einfach und sehr schnell

Lichtmessung

Im folgenden Diagramm ist die Ausstrahlung der Leuchte dargestellt. In der Abbildung besitzt die Leuchte eine Lichtpunkthöhe von 3,5 m.

Flexible Ausleuchtung

- Die Hälfte der Leuchtmittel kann mittels Schalter an der Leuchte weggeschaltet werden
- Somit kann die Blendwirkung auf Baustellen einseitig minimiert werden

Ausstrahlung der Leuchte

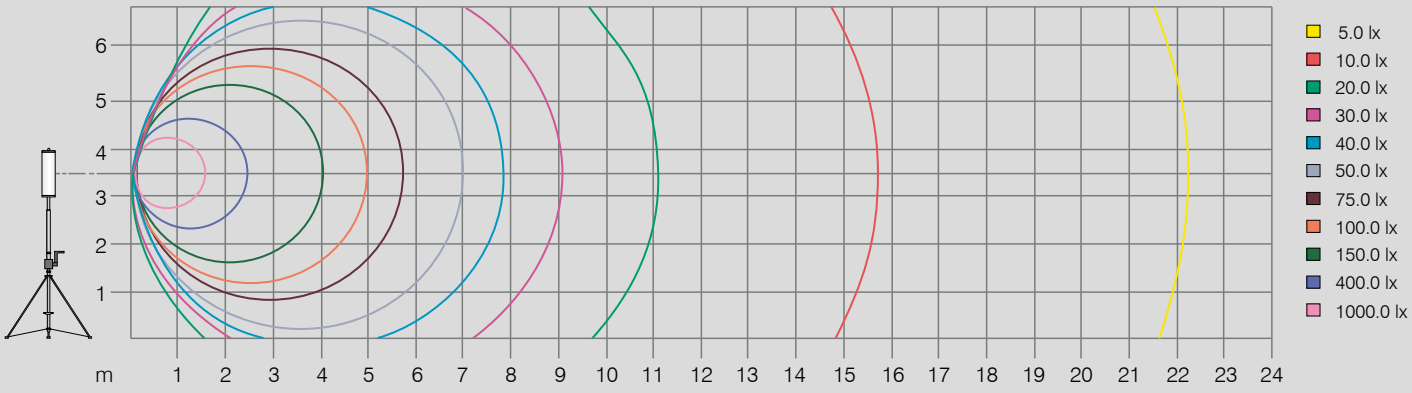

Technische Daten

ApolloLIGHT

Versorg. Spannung	230 V Durchmesser
Ø mm	200 mm
Länge	900 mm
Gewicht Leuchte	8,2 kg
Schutzart	IP 44
Schutzklasse	I
opt. Einsatzhöhe	3‘500 mm
Ausleuchtungsfläche	700 m²
Anzahl Lampen	8 x 80 W
Fassungen	2G11
Lichtstärke	52‘000 lm
Leistungsaufnahme	365 - 710W*
Vorschaltgeräte (EVG)	4 Stück
Lebensdauer Lampen (ca.)	16‘000 h
Volle Leistung nach	2 Min.
Notwendige Leistung Generator	1 kW
Lichtfarbe / Farbtemperatur	840/5‘000°K

Masse Transportkoffer

Länge	1‘120 mm
Breite	290 mm
Höhe	290 mm

Masse Stativ

Höhe ausgefahren	3‘580 mm
Durchmesser Ø mm (ausgef.)	1‘280 mm
Traglast	30 Kg
Gewicht	21.5 Kg

Ausführung in 42 VAC

Versorg. Spannung	42 VAC
Schutzklasse	III
Anzahl Lampen	8 x 55 W
Lichtstärke	38‘400 lm
Leistungsaufnahme	240 / 480 W*

* abhängig von Betriebsmodus

Merkmale

- Säulenform
- Kompaktleuchtstofflampen 80 W, 4pin
- Abwärme wird ausgetauscht. Dazu wird die Umgebungsluft durch den Lüfter angesaugt und ein Luftstrom durch die Leucht erzeugt
- Öffnungen für den Luftein- und –Austritt befinden sich an der Unterseite der Leuchte
- Rundum-Beleuchtung bei erhöhtem Lichtpunkt
- Lichtstark mit 8 x 80 W Leuchtmitteln
- Lichtschirm ist geschützt durch kleineren Durchmesser
- Aufbau / Abbau durch eine Person

ApolloLIGHT

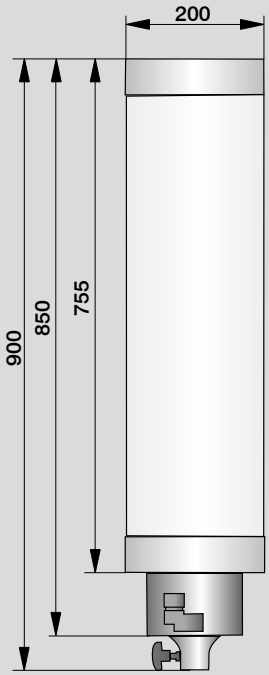

GIFAS ELECTRIC GmbH · Borsigstraße 9 · 41469 Neuss · GERMANY

ApolloLIGHT Kraftwerkausleuchtung - mit Aufhängevorrichtung

ApolloLIGHT Baustellenbeleuchtung

Aufhängevorrichtung ApolloLIGHT

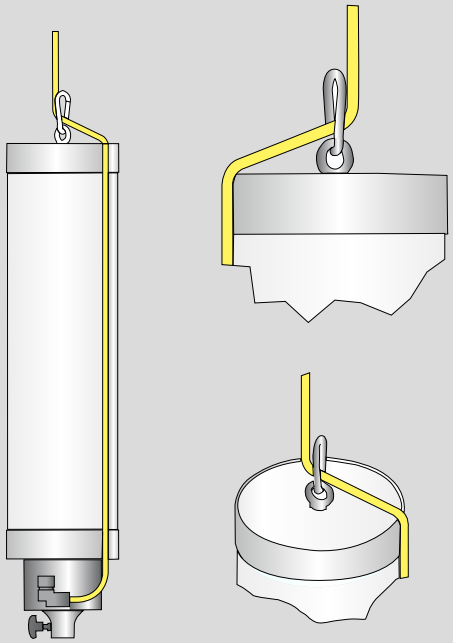

Betrieb mit 8 x 80W

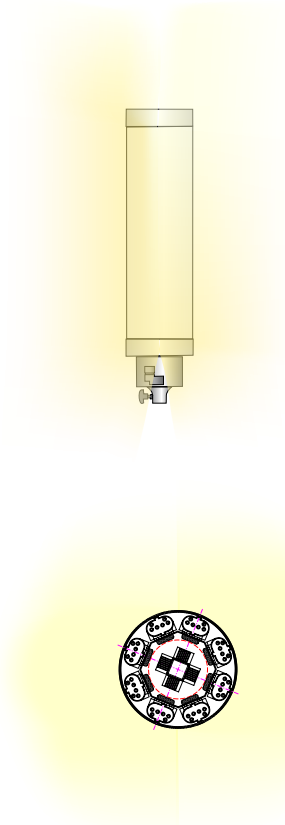

Betrieb mit 4 x 80W

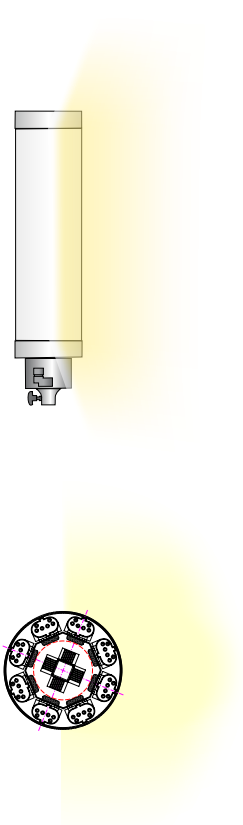

Einsatzorte

- Einsatz- und Rettungsdienste (Unfall- oder Brandplatzbeleuchtung)
- Polizei- und Zivilschutzkräfte
- Hoch- und Tiefbau (Grossbaustelle)
- Überwachung und Schutz von Anlagen und Gebäuden
- Film- und Theaterveranstaltungen oder anderen Outdoor Aktivitäten
- etc.

ApolloLIGHT 1.000 Meter unter der Erde

ApolloLIGHT Beleuchtung Industriegebäude

ApolloLIGHT Kesselbeleuchtung

ApolloLIGHT Feuerwehr Übungseinsatz

ApolloLIGHT mit Koffer

ApolloLIGHT

Art.-Nr.	Beschreibung
276356	ApolloLIGHT 230 V
276983	ApolloLIGHT 42 V
auf Anfrage	ApolloLIGHT 230V mit Filtersack

Zubehör und Ersatzteile

266688	Stativ zu ApolloLIGHT, massives Kurbelstativ Chromstahl Höhe max. 3,58m mit 3 Standfüßen
266937	ApolloLIGHT Koffer
271587	ApolloLIGHT Koffer für Stativ
274628	Adaptereinsatz nach DIN 14640
268160	Stativ Tellerfüße
268011	Stativ Rolltasche
269318	Anschlußleitung 5m, 230 V
268328	Anschlußleitung 5m, 230 V, IP 68
268834	Anschlußleitung 10m, 230 V
269320	Anschlußleitung 10m, 230 V, IP 68
268970	Anschlußleitung 5m, 42 V
263773	Leuchtmittel 80 W/ 840 Sockel
268997	Abspannset
277342	Erweiterung Apollo um Filtersack
277343	Ersatzfilter zu Filtersack

Rolltasche zu Stativ

ApolloLIGHT mit Filtersack

Stativ

NEHMEN SIE MIT UNS KONTAKT AUF

Technische Änderungen vorbehalten 03/2012

Sortimentsneuheiten sowie den aktuellsten Produktkatalog
finden Sie auf unserer Webseite:

www.gifas.de

GIFAS ELECTRIC

GIFAS ELECTRIC GmbH
Borsigstraße 9, 41469 Neuss
Postfach 21 03 63, 41429 Neuss
GERMANY

Telefon +49 2137 105-0
Telefax +49 2137 105-230
verkauf@gifas.de
www.gifas.de