KOMPAKTKATALOG
ÖFFENTLICHE BEREICHE 02

STROMVERTEILUNG UND LICHTSYSTEME FÜR STÄDTE UND FACHPLANER

GIFAS ELECTRIC

WIR SIND GIFAS.

Liebe Geschäftsfreunde und Leser,

es freut uns, Ihnen hiermit die neue Ausgabe unseres GIFAS Kompaktkatalogs für ÖFFENTLICHE BEREICHE zu präsentieren.

GIFAS ist führender Anbieter, wenn es um Stromverteilungen und Lichtsysteme für höchste Anforderungen an Sicherheit und Effizienz geht. Seit rund 70 Jahren begeistern wir Kunden mit innovativen Lösungen, die mehr Zuverlässigkeit und Anwenderfreundlichkeit garantieren und international für Qualität „Made in Germany“ stehen. Der Unternehmensclaim „Qualität mit System“ bringt hierbei unsere Stärken zum Ausdruck: Zuverlässigkeit, Modernität und Kundenorientierung.

An unserem Stammsitz in Neuss fertigen wir unsere Vollgummiprodukte. Das GIFAS-Sortiment umfasst dabei mehr als 20.000 Artikel und täglich kommen neue Produktlösungen hinzu. Europaweit setzen sich hierbei unsere 280 Mitarbeiter dafür ein, dass wir die Bedürfnisse unserer Kunden auch weiterhin mit den besten Lösungen ausstatten. Alles aus einer Hand. Neben unserem Produktsortiment bieten wir Ihnen zudem auch umfassende Serviceleistungen wie Elektroplanung, Lichtberechnung, Montage und Wartung.

In den nachfolgenden Kapiteln finden Sie einen Auszug unserer bewährten GIFAS-Topseller. Sollten Sie weitere Lösungen für Ihre Stromversorgung und Lichtsteuerung benötigen, dann schauen Sie auch gerne in unseren Hauptkatalog.

Wir wünschen Ihnen viel Spaß beim Lesen!

Ihre GIFAS ELECTRIC GmbH

Hauptkatalog 2026

Inhalt

Unternehmen

Über uns 2

Anwendung 4

Services 6

Stromverteilung

Unterflurverteiler 7

Bodensteckdosen 25

Energiepoller 51

Leitungsroller / Kabelbrücken 59

Elektromobilität 63

Lichtsysteme

Batterie- / Akkuleuchten 69

Arbeitsleuchten 72

Industrieleuchten 73

Strahler 74

Straßenbeleuchtung 76

Handläufe / Lichtleisten 78

IHRE PRODUKTLÖSUNGEN AUS EINER HAND.

1 Ladestationen für E-Bike und PEDELEC

Gestalten Sie die Zukunft grün.
GIFAS bietet die erforderliche Gesamtlösung für Ihre Ladeinfrastruktur – mit intelligenter Technik, fortschrittlichem Design und konzipiert nach modernsten Anforderungen für E-Bikes zur Auswahl - von der einfachen Ladesäule über Stationen mit praktischen Nutzfächern bis hin zur grünen Lösung mit Photovoltaik.

2 LED Handlaufsysteme

GIFAS Handläufe mit V4A-Qualität sorgen für effiziente LED-Beleuchtung und machen ihr Objekt zu einem optischen Hingucker. Höhere Sichtbarkeit und Sicherheit von Passanten auf öffentlichen Wegen, wie Treppenaufgängen, das ist unser Anspruch. Mit dem GIFAS-Baukastensystem lassen sich sämtliche Anforderungen einfach umsetzen.

2

6

1

4

5

6 Energiesäulen und Energiepoller

- optimale Versorgung mit unterschiedlichen Energien oder Medien
- schlankes Design in RAL-Farbe nach Kundenwunsch
- Konzeption und Bestückung anwendungs-spezifisch
- robuste Gehäuse mit hoher Betriebs-sicherheit und Schutz gegen Vandalismus

5 Unterflurverteiler

GIFAS-Unterflurverteiler integrieren Versorgungstechnik für Strom, Wasser, Abwasser, Druckluft und Medien harmonisch und platzsparend in Ihre Umgebung und kommen genau dann zum Einsatz, wenn diese gebraucht werden – schnell verfügbar, hoch belastbar, unsichtbar geschützt.

- während des Betriebes verschließ-, begeh- und befahrbar
- höchste Betriebssicherheit bis - 40°C
- gegen unbefugtes Öffnen gesichert
- GIFAS Vollgummi Verteilersystem in Schutzklasse II
- auf Wunsch mit Tauchglocke
- Made in Germany

3 Mobile Strom- und Lichtlösungen

Ob auf der Baustelle oder bei Veranstaltungen – mit unseren Arbeitsleuchten, Leitungsrollern und Kabelbrücken sorgen Sie für sichere und effiziente Arbeitsbedingungen. Robuste Qualität und durchdachte Funktionalität machen unsere Produkte zur idealen Wahl für anspruchsvolle Einsätze.

3

4 Bodensteckdosen

Ob in der Hotellerie und Gastronomie, in Konferenzräumen oder in öffentlichen Bereichen wie Foyers und Ausstellungsflächen – Bodensteckdosen von GIFAS integrieren sich modern und unauffällig in jede Architektur. Treffen Sie Ihre Auswahl in unserem umfassenden Portfolio.

UNSERE KOMPAKTKATALOGE

Ob für Großunternehmen oder kleine und mittlere Betriebe: GIFAS verfügt über Expertise in nahezu allen Branchen – und über die richtigen Produktlösungen rund um Strom und Licht aus einer Hand. Dabei ist es uns wichtig, dass diese Lösungen nicht nur auf Ihre Branche, sondern auf Ihre ganz speziellen Bedürfnisse zugeschnitten sind. Sie haben Fragen zu unseren Produkten, benötigen einen fachkundigen Rat vom Experten oder Unterstützung bei der Planung? Mit den GIFAS-Fachberatern finden Sie die passende Lösung – individuell, wirtschaftlich und nachhaltig.

Produktionsstätten	Produktionsstätten	Transportwesen
Wandverteiler	Batterie- / Akkuleuchten	Wandverteiler
Mobile Verteiler	Arbeitsleuchten	Unterflurverteiler
Baustromverteiler	Großflächenleuchten	Bodensteckdosen
Transformatoren	Industrieleuchten	Energiesäulen / Energiepoller
Elektromobilität	Strahler	Leitungsroller / Mobile Batteriespeicher
Leitungsroller	Hallenbeleuchtung	Hand- / Arbeitsleuchten
Leitungen / Kabelbrücken	Straßen- und Wegebeleuchtung	Industrieleuchten / Hallenbeleuchtung
Steckverbindungen	Ex-Lichtsysteme	Handläufe / Lichtleisten
Ex-Stromverteilung		Verkehrsleiteinrichtungen

IHR KOMPETENTER PARTNER IM PROJEKT.

GIFAS ELECTRIC bietet europaweit erstklassige Kompetenz, wenn es um die Entwicklung, die Herstellung und den Vertrieb elektrotechnischer Systemlösungen im Niederspannungsbereich geht – und das bereits seit 1957.

Der Name GIFAS steht für höchstes Qualitätsniveau. Um dieses nachhaltig garantieren zu können, sind wir als Unternehmen nach der Norm DIN EN ISO 9001:2015 strukturiert und zertifiziert. Gleichzeitig haben wir ein umfassendes Umweltmanagementsystem gemäß DIN EN ISO 14001:2015 aufgebaut. Unsere Produkte sind nach den erforderlichen Produktnormen gefertigt und jeder bei GIFAS produzierte Artikel unterliegt einer Einzelprüfung mit anschließendem Prüfnachweis. Wir garantieren Ihnen zuverlässige Produkte mit Sicherheit!

Mit langjähriger Erfahrung und fundiertem Fachwissen unterstützen und begleiten wir Sie bei der Projektplanung. Wir verstehen es, auf die spezifischen Wünsche und Anforderungen unserer Kunden einzugehen und bereits ab der Planungsphase mit unserem Know-how mit Rat und Tat zur Seite zu stehen.

GIFAS ist Ihr kompetenter Partner für Services rund um unsere Stromverteilungen und Lichtsysteme. Unsere hohen Ansprüche an unsere Produkte und Dienstleistungen machen uns zum richtigen Ansprechpartner für Ihr Projekt. Denn Qualität, Wirtschaftlichkeit, Sicherheit, Langlebigkeit, Innovation und Nachhaltigkeit sind nicht nur Schlagworte, sondern seit rund 70 Jahren unser Maßstab.

Unser eingespieltes Team von erfahrenen Fachleuten betreut ihr Projekt von der Finanzierung, über die Lichtplanung bis hin zur Montage und gewährleistet Ihnen eine beständige und sachkundige Beratung. Testen Sie uns!

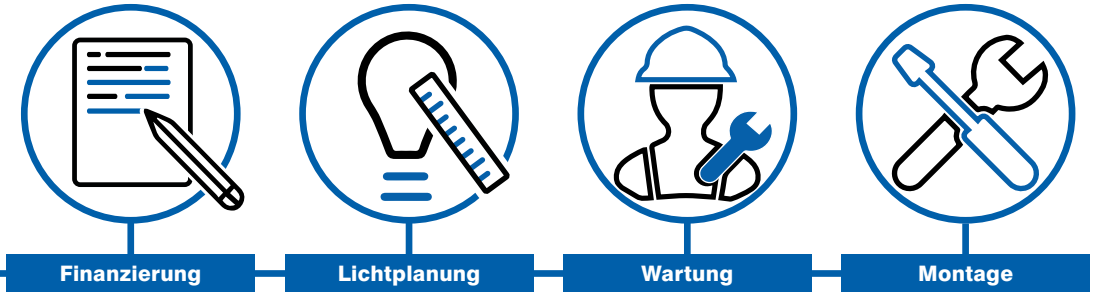

UNSICHTBAR UND JEDERZEIT EINSATZBEREIT.

GIFAS-Stromverteilerlösungen integrieren Versorgungstechnik für Strom, Wasser, Druckluft und Kommunikationsmedien harmonisch und platzsparend in Ihre Umgebung: auf Plätzen, Verkehrsflächen, in Parks, Sportanlagen, Schulen, etc. Sie kommen genau dann zum Einsatz, wenn diese gebraucht werden.

Allgemein	8
PIAZZA	13
CAMPETTO	16
RETRANT	20
PICCOLINO	21
Anwendungsbeispiele	22

Allgemein

Modellübersicht

PIAZZA

Technische Daten	PIAZZA 800	PIAZZA 1000	PIAZZA 2000
Einsatzbereich	Innen-/Außenbereich	Innen-/Außenbereich	Innen-/Außenbereich
Klassifizierung gem. DIN EN 124	400kN (40t) / D400	400kN (40t) / D400	900kN (90t) / F900
Deckel Ausführung	individuell befüllbar/ bepflasterbar	individuell befüllbar/ bepflasterbar	individuell befüllbar/ bepflasterbar
Deckel Abmessungen	750x750x70mm	1000x1000x70mm	700x700x70mm
Deckelheizung	ja	ja	optional
Tauchglocke	optional	optional	optional
Gewicht (inkl. Betonring)	ca. 550kg	ca. 830kg	ca. 200kg (ohne Betonring)
Einbautiefe (inkl. Betonring)	ca. 1300mm	ca. 1300mm	ca. 310mm zzgl. Verteiler und Einbauten
GIFAS Vollgummiverteiler	Baureihe 7800	Baureihe 7800/7900	Baureihe 7800

CAMPETTO

Technische Daten	CAMPETTO V	CAMPETTO VI	CAMPETTO VII	CAMPETTO VIII
Einsatzbereich	Innen-/Außenbereich	Innen-/Außenbereich	Innen-/Außenbereich	Innen-/Außenbereich
Klassifizierung gem. DIN EN 124	15kN (1,5t) / A15 optional B125	125kN (12,5t) / B125 optional C250	15kN (1,5t) / A15 optional B125	125kN (12,5t) / B125 optional C250
Deckel Ausführung	Edelstahltränenblech, lieferbar in zwei Größen	Individuell befüllbar/ bepflasterbar lieferbar in zwei Größen	Edelstahltränenblech	Individuell befüllbar/ bepflasterbar
Schachtabmessungen für Verteiler 7700-7900 für Verteiler 7200-7400	800x552mm 650x452mm	800x552mm 650x452mm	800x912mm	800x912mm
Deckelheizung	optional	optional	optional	optional
Tauchglocke	optional	optional	optional	optional
Gewicht	ca. 100kg / 130kg	ca. 100kg / 130kg	ca. 260kg	ca. 260kg
Einbautiefe	je nach Ausführung 500 oder 670mm	je nach Ausführung 500 oder 670mm	900mm	900mm
GIFAS Vollgummiverteiler	Baureihen 7200 - 7900	Baureihen 7200 - 7900	Baureihen 7200 - 7900	Baureihen 7200 - 7900

RETRANT / PICCOLINO

Technische Daten	RETRANT	PICCOLINO 120	PICCOLINO 200
Einsatzbereich	Unterflurverteiler für eingeschränkte Platzverhältnisse	Unterflurverteiler für eingeschränkte Platzverhältnisse	Unterflurverteiler für eingeschränkte Platzverhältnisse
Klassifizierung gem. EN 124	15kN (1,5t) / A15	2kN (200kg)	250kN (25t) / C250
Deckel	Edelstahltränenblech 340x240mm	Edelstahltränenblech 120x120mm	Edelstahltränenblech 200x200mm
Gewicht	ca. 25kg	ca. 4,2kg	ca.7,5kg
Einbautiefe	ca. 420mm	ca. 400mm	ca. 400mm
GIFAS Vollgummiverteiler	Baureihe 2516 / Schutzart IP65 Mögliche Bestückung Individuell nach Kundenwunsch	2m H07 Leitung 3x2,5mm² 1 Schukokupplung 16A/230V (IP 68) oder 1 CEE Kupplung 16A/400V (IP67)	2m H07 Leitung 3x2,5mm² 1 Schukokupplung 16A/230V (IP68) oder 1 CEE Kupplung 5x16A/400V (IP67) oder 1 CEE Kupplung 5x32A/400V (IP67)

Modellübersicht

PIAZZA

Produkteigenschaften

- während des Betriebes verschließ-, begeh- und befahrbar
- Deckel mit Umgebungsmaterial befüllbar oder Tränenblech
- gegen unbefugtes Öffnen gesichert (vandalensicher!)
- Gasdruckfedern für einen kraftlosen, unterstützenden Öffnungsvorgang
- frostsichere Bedienung durch Deckelheizung, thermostatgesteuert
- GIFAS Vollgummi Verteilersystem (Schutzklasse II)
- Bestückung des Vollgummi Verteilersystems individuell nach Kundenwunsch (elektrische Energie, Druckluft, Frisch- und Abwasser sowie Kommunikationstechnik)
- höchste Betriebssicherheit bis - 40°C
- keine Bildung von Kondenswasser durch GIFAS Vollgummiverteiler
- beständig gegen Umwelteinflüsse
- Edelstahlkonstruktion, alle Metallteile aus V2A/1.4301
- sichtbare Reflektoren am geöffneten Deckelsystem
- Verteilerbefestigung an der Deckelunterseite
- der Vollgummi Anschlussverteiler ist im montierten Zustand erreichbar (E-Check - DGUVA3)
- Wannendeckel, Schloss und Verteiler sind austauschbar
- optional: auf Wunsch mit Tauchglocke

Detailansicht

CAMPETTO

Produkteigenschaften

- während des Betriebes verschließ-, begeh- und befahrbar
- Deckel mit Umgebungsmaterial befüllbar oder Tränenblech
- gegen unbefugtes Öffnen gesichert (vandalensicher!)
- Gasdruckfedern für einen kraftlosen, unterstützenden Öffnungsvorgang
- GIFAS Vollgummi Verteilersystem (Schutzklasse II)
- Bestückung des Vollgummi Verteilersystems individuell nach Kundenwunsch (elektrische Energie, Druckluft, Frisch- und Abwasser sowie Kommunikationstechnik)
- höchste Betriebssicherheit bis - 40°C
- keine Bildung von Kondenswasser durch GIFAS Vollgummiverteiler
- beständig gegen Umwelteinflüsse
- Edelstahlkonstruktion, alle Metallteile aus V2A/1.4301
- sichtbare Reflektoren am geöffneten Deckelsystem
- Verteilerbefestigung an der Deckelunterseite
- der Vollgummi Anschlussverteiler ist im montierten Zustand erreichbar (E-Check - DGUVA3)
- Wannendeckel, Schloss und Verteiler sind austauschbar
- optional: frostsichere Bedienung durch Deckelheizung, thermostatgesteuert
- optional: auf Wunsch mit Tauchglocke

Detailansicht

RETRANT / PICCOLINO

Besonderheit: Schutzklasse II

Unsere Unterflursysteme der Serie PIAZZA und CAMPETTO sind mit besonders robusten GIFAS Vollgummi-Verteilersystemen der Schutzklasse II ausgestattet.

RETRANT
Schließsystem

PICCOLINO
Schließsystem

Einbau- und Montagevorgang PIAZZA

Ausheben der Baugrube

Kundenseitiger Betonring

Einlassen der Einheit

Einsatz der gesamten Einheit in die vorbereitete Baugrube

Ausrichtung der gesamten Einheit

Umfüllen und Einbetonieren

Anpassen an die Umgebung mit Füllmaterial

Fertig eingebauter PIAZZA

!

Unterflursysteme mit Frischwasser

Bei Unterflursystemen mit Frischwasser muss der Klemmverteiler auf der Wasserzapfstelle abgewandten Seite eingehängt werden!

Einbau- und Montagevorgang CAMPETTO

Ausheben der Baugrube

Auffüllen der Baugrube

Einlassen der Einheit

Befüllen

Umfüllen und Einbetonieren

Anpassen an die Umgebung
mit Füllmaterial

Fertig eingebauter CAMPETTO

Allgemein

Mit den Unterflurverteilersystemen der GIFAS ELECTRIC ist elektrische Energie überall und ohne aufwändige Installation rasch verfügbar! Medien wie: elektrische Energie, Druckluft, Frisch- und Abwasser sowie Kommunikationstechnik unsichtbar in das Stadtbild integriert, langlebig und servicefreundlich konstruiert.

Auf den folgenden Seiten erhalten Sie einen Überblick über die Vorteile unserer hochwertigen Komponenten und Materialien und wie wir Ihnen Schritt für Schritt zu einem zukunftsfähigen Unterflurverteilersystem nach Ihren individuellen Wünschen und Anforderungen verhelfen. Dabei achten wir auf ein höchstes Maß an Zuverlässigkeit und Qualität "MADE IN GERMANY".

Um Ihnen für jede Anwendung das richtige Produkt anzubieten hat GIFAS verschiedene Unterflurverteilersysteme, in entsprechender Funktion, Größe und Anwendung, im Sortiment.
Eines ist aber bei allen Produkten gleich, die Einzigartigkeit und das Verständnis unseren Kunden ein maßgeschneidertes, VDE-gerechtes Produkt zu bieten, welches nahezu vandalismussicher ist, während dem Betrieb komplett begeh- und befahrbar bleibt und sich problemlos in das Landschaftsbild einfügt.

Modell-Größe

Belastungsklassen

A15 15kN / 1,5t Fußgänger, Radfahrer, Grünflächen	 PICCOLINO 120	 RETRANT	 CAMPETTO V	 CAMPETTO VII
B125 125kN / 12,5t Fußgänger, Parkplätze, Lieferwagen			 CAMPETTO VI	 CAMPETTO VIII
C250 250kN / 25t Bordsteine, Seitenstreifen, Parkplätze	 PICCOLINO 200		 CAMPETTO VI	 CAMPETTO VIII
D400 400kN / 40t Fahrbahnen, Fußgängerzonen, Parkplätze			 PIAZZA 800	 PIAZZA 1000
F900 900kN / 90t Flugbetriebsflächen, Häfen			 PIAZZA 2000	

PIAZZA 800 (D400)

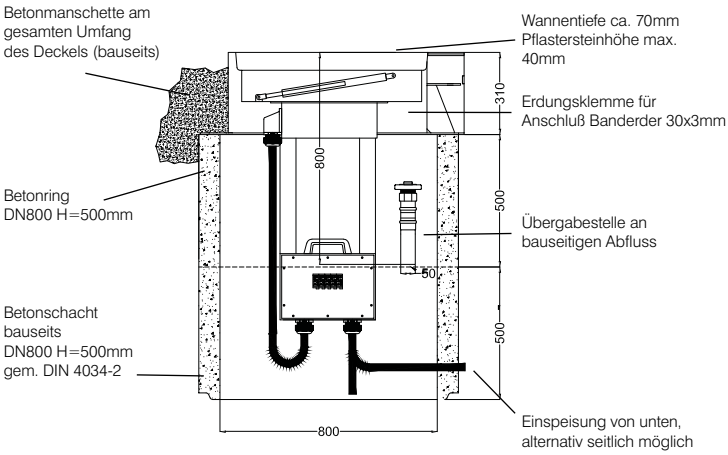

Massive Edelstahlkonstruktion (V2A/1.4301) 750x750mm, Gasdruckfedern zum vollautomatischen Öffnen, Schachtdeckel individuell befüllbar, Verteilerbestückung nach Kundenwunsch.

Technische Ergänzungen (zur Tabelle, Seite 8)

Deckelbefüllung:	Die Wanne mit einer Tiefe von 70mm kann, zur Anpassung an das Umfeld, individuell befüllt werden.
Kabelaustrittsklappe:	im Schachtdeckelrahmen eingebaut (210x130mm).
Verriegelung:	Über einen robusten Schließmechanismus (Schnappverschluss) wird der Schachtdeckel verschlossen und kann zusätzlich mit einem Bügelschloss gesichert werden. Die Kabelaustrittsklappe ist mit einem Doppelbartschloss gesichert. (Verschlusswerkzeug im Lieferumfang).
Heizung:	Im Schachtdeckel ist ein thermostatgesteuertes Heizband verlegt, um bei Frost ein einfaches Öffnen zu gewährleisten.
Tauchglocke (optional):	Schutz vor Überflutungsgefährdung.

Für einen entsprechenden normgerechten Unterbau, die fachgerechte Montage des Schachtes sowie eine entsprechende Drainage hat der Auftragsnehmer bauseits zu sorgen. Der Schachtdeckel ist nicht tagwasserdicht (Oberflächenwasser).

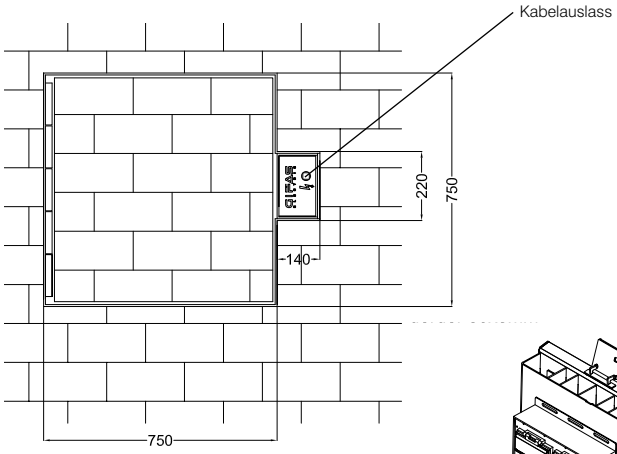

Tauchglocke
Auf Kundenwunsch verfügbar.

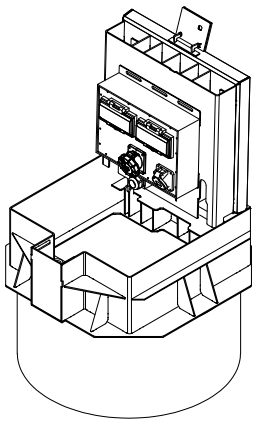

Lieferumfang

Edelstahlkonstruktion mit
- befüllbarem Schachtdeckel
- Vollgummi Elektroverteiler
- Vollgummi Anschlussverteiler

komplett montiert und anschlussfertig verdrahtet, montiert auf Betonring (H=500mm, NW 800mm) „DN-Betonrohr gem. DIN 4034-2“

PIAZZA 1000 (D400)

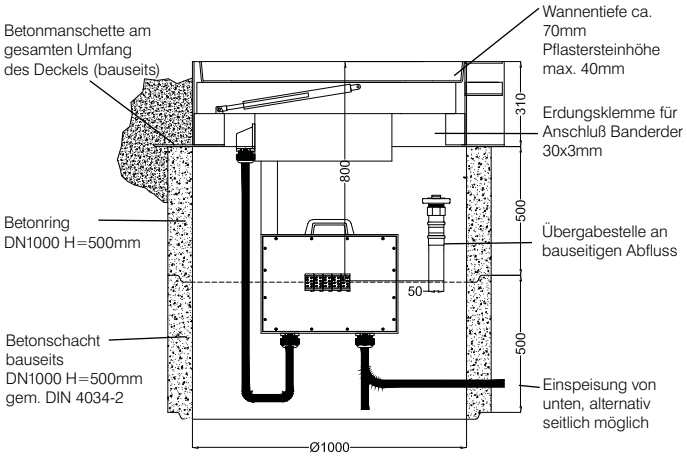

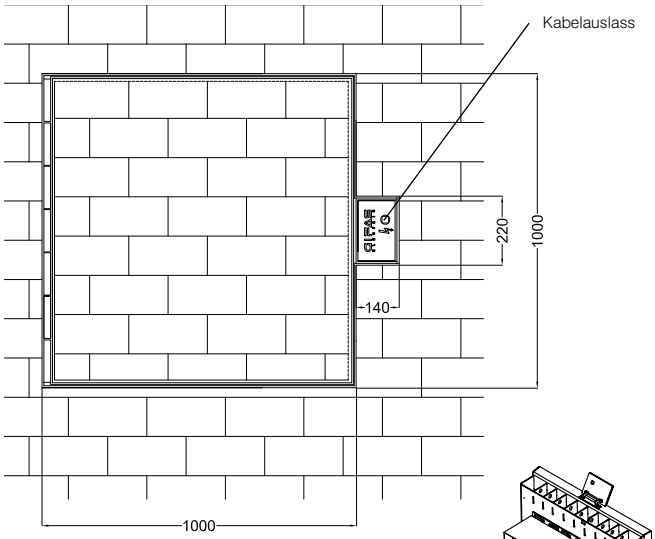

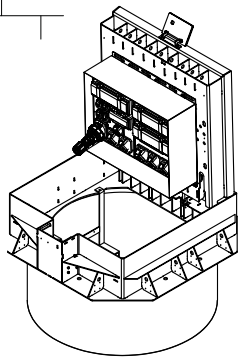

Abb. PIAZZA 1000 mit Tauchglocke zum Schutz vor Überflutung

Massive Edelstahlkonstruktion (V2A/1.4301) 1000x1000mm, Gasdruckfedern zum vollautomatischen Öffnen, Schachtdeckel individuell befüllbar, Verteilerbestückung nach Kundenwunsch.

Technische Ergänzungen (zur Tabelle, Seite 8)

Deckelbefüllung:	Die Wanne mit einer Tiefe von 70mm kann, zur Anpassung an das Umfeld, individuell befüllt werden.
Kabelaustrittsklappe:	im Schachtdeckelrahmen eingebaut (210x130mm).
Verriegelung:	Über einen robusten Schließmechanismus (Schnappverschluss) wird der Schachtdeckel verschlossen und kann zusätzlich mit einem Bügelschloss gesichert werden. Die Kabelaustrittsklappe ist mit einem Doppelbartschloss gesichert. (Verschlusswerkzeug im Lieferumfang).
Heizung:	Im Schachtdeckel ist ein thermostatgesteuertes Heizband verlegt, um bei Frost ein einfaches Öffnen zu gewährleisten.
Tauchglocke (optional):	Schutz vor Überflutungsgefährdung.

Für einen entsprechenden normgerechten Unterbau, die fachgerechte Montage des Schachtes sowie eine entsprechende Drainage hat der Auftragsnehmer bauseits zu sorgen. Der Schachtdeckel ist nicht tagwasserdicht (Oberflächenwasser).

Lieferumfang

Edelstahlkonstruktion mit
- befüllbarem Schachtdeckel
- Vollgummi Elektroverteiler
- Vollgummi Anschlussverteiler

komplett montiert und anschlussfertig verdrahtet, montiert auf Betonring (H=500mm, NW 1000mm) „DN-Betonrohr gem. DIN 4034-2“

PIAZZA 2000 (F900)

Der GIFAS-Unterflurverteiler PIAZZA 2000 ist speziell für die Anwendung auf Wartungsstützpunkten und im Hangar oder sonstige Schwerlastanwendungen ausgelegt.

Mit seinem massiv verstärkten Schachtdeckel hält der PIAZZA 2000 der Belastung eines Flugzeugrades, Flurförderfahrzeuges oder Schleppers bzw. Pushbacks stand.

Die Hauptverteiler sind aus äußerst robustem Vollgummi in Deutschland gefertigt und bieten enorme Langlebigkeit.

Für Ihre Anwendung bestücken wir die Hauptverteiler nach Ihren Vorstellungen mit jeglichen Steckverbinder Typen, Jet-Steckern sowie Sicherungseinbauten oder Steuerungen. In den Anschlussverteiler können Lasttrennschalter oder Vorsicherungen verbaut werden.

Auf einen unterirdischen Unterbau aufgesetzt, dient der Deckel sowohl als Einstieg, als auch als Träger für die Stromverteilung.

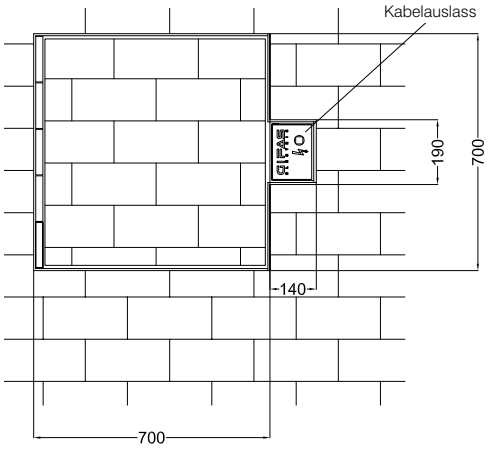

Produkteigenschaften

- während des Betriebes verschließ-, begeh- und befahrbar
- Deckel mit Umgebungsmaterial befüllbar
- gegen unbefugtes Öffnen gesichert (vandalensicher!)
- Gasdruckfedern für einen kraftlosen, automatischen Öffnungsvorgang
- frostsichere Bedienung durch Deckelheizung
- GIFAS Vollgummi Verteilersystem gewährleistet höchste Betriebssicherheit bis - 40°C
- keine Bildung von Kondenswasser durch GIFAS Vollgummiverteiler (Schutzklasse II)
- beständig gegen Umwelteinflüsse
- Edelstahlkonstruktion, alle Metallteile aus V2A
- sichtbare Reflektoren am geöffneten Deckelsystem
- Verteilerbefestigung an der Deckelunterseite
- der Anschlussverteiler ist im montierten Zustand erreichbar (E-Check)
- Wannendeckel, Schloss und Verteiler sind austauschbar

CAMPETTO V (A15)

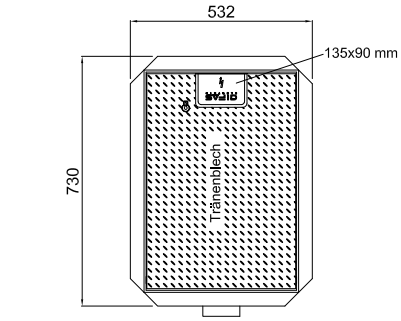

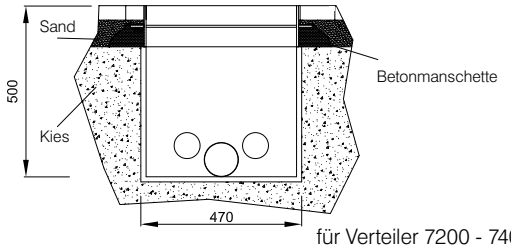

für Verteiler 7200 - 7400

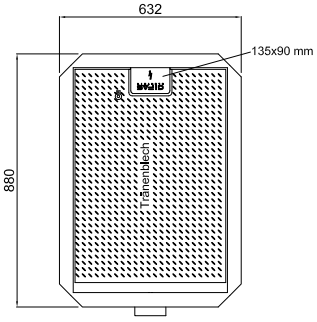

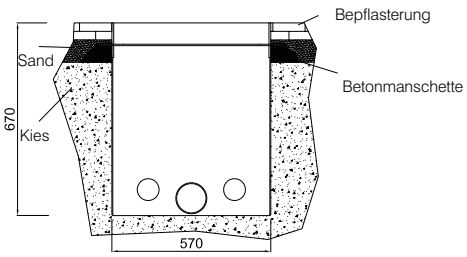

für Verteiler 7700 - 7900

Massive Edelstahlkonstruktion (V2A/1.4301) in zwei Größen, Gasdruckfedern zum vollautomatischen Öffnen, Schachtdeckel aus Tränenblech, Verteiler nach Kundenwunsch.

Technische Ergänzungen (zur Tabelle, Seite 8)

Deckel:	Tränenblech V2A/1.4301
Kabelaustrittsklappe:	(135x90mm) mittig an der Kopfseite des Deckels.
Verriegelung:	Über ein selbstreinigendes Schloss mit Schnappverschluss wird der Schachtdeckel verschlossen (Verschlusswerkzeug im Lieferumfang).
Heizung (optional):	Im Schacht ist ein ein thermostat-gesteuertes Heizband verlegt, um bei Frost ein einfaches Öffnen zu gewährleisten.
Tauchglocke (optional):	Schutz vor Überflutungsgefährdung.

Für einen entsprechenden normgerechten Unterbau, die fachgerechte Montage des Schachtes sowie entsprechende Drainage hat der Kunde zu sorgen. Der Schachtdeckel ist nicht tagwasserdicht (Oberflächenwasser).

Lieferumfang

Edelstahlkonstruktion mit
- Deckel aus Tränenblech V2A/1.4301
- Vollgummi Elektroverteiler (Schutzklasse II)
- Vollgummi Anschlussverteiler (Schutzklasse II)

komplett montiert und anschlussfertig verdrahtet

CAMPETTO VI (B125)

Kabelaustritt mit C-SAFE

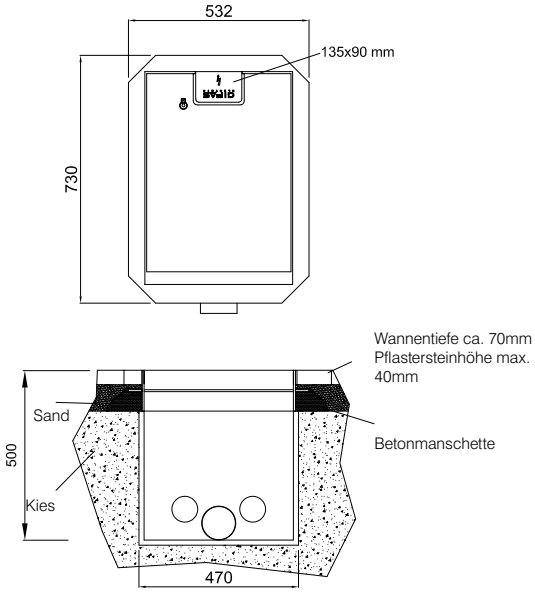

für Verteiler 7200 - 7400

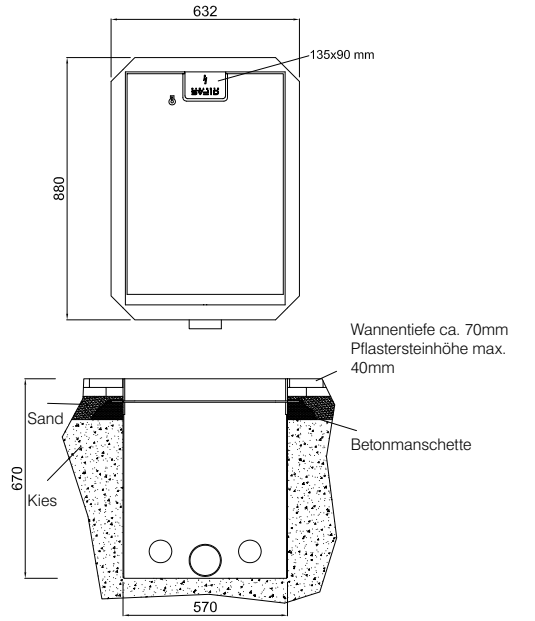

für Verteiler 7700 - 7900

Massive Edelstahlkonstruktion (V2A/1.4301) in zwei Größen, Gasdruckfedern zum vollautomatischen Öffnen, Schachtdeckel individuell befüllbar, Verteiler nach Kundenwunsch.

Technische Ergänzungen (zur Tabelle, Seite 8)

Deckelbefüllung:	Die Wanne mit einer Tiefe von 70 mm kann individuell befüllt werden zur Anpassung an das Umfeld.
Kabelaustrittsklappe:	(135x90mm) mittig an der Kopfseite des Deckels.
Verriegelung:	Über ein selbstreinigendes Schloss mit Schnappverschluss wird der Schachtdeckel verschlossen (Verschlusswerkzeug im Lieferumfang).
Heizung (optional):	Im Schacht ist ein ein thermostat-gesteuertes Heizband verlegt, um bei Frost ein einfaches Öffnen zu gewährleisten.
Tauchglocke (optional):	Schutz vor Überflutungsgefährdung.

Für einen entsprechenden normgerechten Unterbau, die fachgerechte Montage des Schachtes sowie entsprechende Drainage hat der Kunde zu sorgen. Der Schachtdeckel ist nicht tagwasserdicht (Oberflächenwasser)

Lieferumfang

Edelstahlkonstruktion mit
- befüllbarer Schachtdeckel
- Vollgummi Elektroverteiler (Schutzklasse II)
- Vollgummi Anschlussverteiler (Schutzklasse II)

komplett montiert und anschlussfertig verdrahtet

Deckel
Auch in Ausführung mit Deckel aus Tränenblech V2A erhältlich.

CAMPETTO VII (A15)

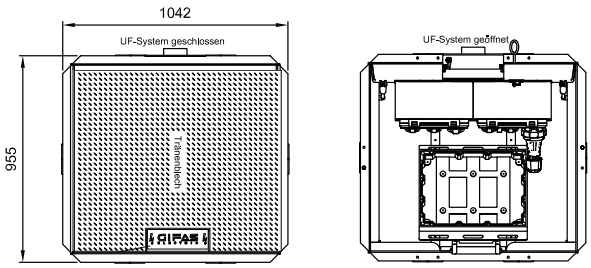

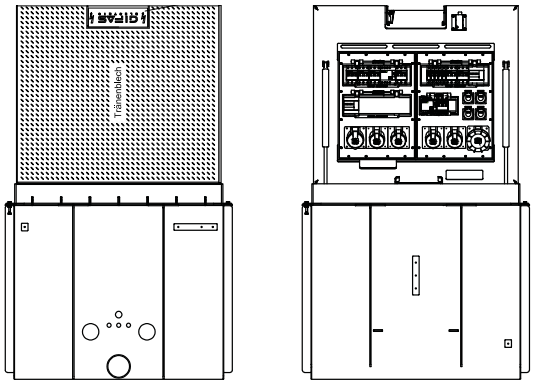

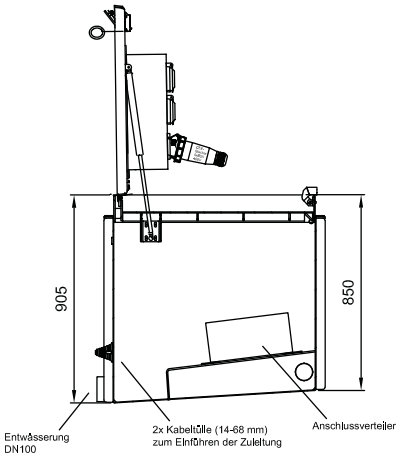

Massive Edelstahlkonstruktion (V2A/1.4301), Gasdruckfedern zum vollautomatischen Öffnen, Schachtdeckel aus Tränenblech, Verteiler nach Kundenwunsch.

Technische Ergänzungen (zur Tabelle, Seite 8)

Deckel:	Tränenblech V2A/1.4301
Kabelaustrittsklappe:	(280x110mm) mittig an der Kopfseite des Deckels
Verriegelung:	Über ein selbstreinigendes Schloss mit Schnappverschluss wird der Schachtdeckel verschlossen (Verschlusswerkzeug im Lieferumfang).
Heizung (optional):	Im Schacht ist ein ein thermostat-gesteuertes Heizband verlegt, um bei Frost ein einfaches Öffnen zu gewährleisten.
Tauchglocke (optional):	Schutz vor Überflutungsgefährdung.

Für einen entsprechenden normgerechten Unterbau, die fachgerechte Montage des Schachtes sowie entsprechende Drainage hat der Kunde zu sorgen. Der Schachtdeckel ist nicht tagwasserdicht (Oberflächenwasser).

Lieferumfang

Edelstahlkonstruktion mit
- Deckel aus Tränenblech V2A/1.4301
- Vollgummi Elektroverteiler (Schutzklasse II)
- Vollgummi Anschlussverteiler (Schutzklasse II)

komplett montiert und anschlussfertig verdrahtet

für Verteiler 7200 - 7900

CAMPETTO VIII (B125)

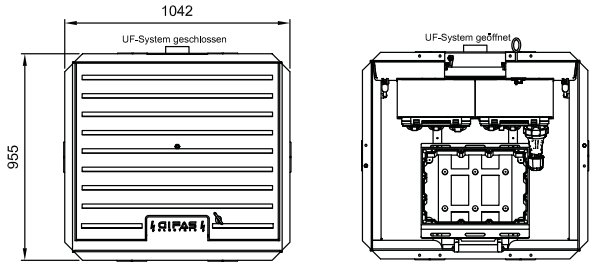

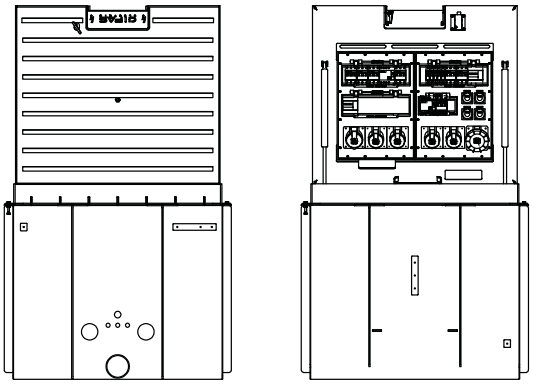

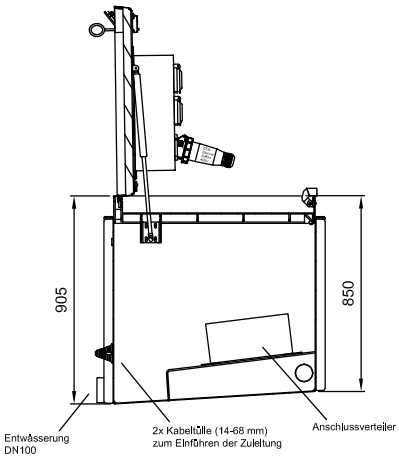

Massive Edelstahlkonstruktion (V2A/1.4301), Gasdruckfedern zum vollautomatischen Öffnen, Schachtdeckel individuell befüllbar, Verteiler nach Kundenwunsch.

Technische Ergänzungen (zur Tabelle, Seite 8)

Deckelbefüllung:	Die Wanne mit einer Tiefe von 70mm kann individuell befüllt werden zur Anpassung an das Umfeld.
Kabelaustrittsklappe:	(280x110mm) mittig an der Kopfseite des Deckels.
Verriegelung:	Über ein selbstreinigendes Schloss mit Schnappverschluss wird der Schachtdeckel verschlossen (Verschlusswerkzeug im Lieferumfang).
Heizung (optional):	Im Schacht ist ein ein thermostat-gesteuertes Heizband verlegt, um bei Frost ein einfaches Öffnen zu gewährleisten.
Tauchglocke (optional):	Schutz vor Überflutungsgefährdung.

Für einen entsprechenden normgerechten Unterbau, die fachgerechte Montage des Schachtes sowie entsprechende Drainage hat der Kunde zu sorgen. Der Schachtdeckel ist nicht tagwasserdicht (Oberflächenwasser).

Lieferumfang

Edelstahlkonstruktion mit
- befüllbarer Schachtdeckel
- Vollgummi Elektroverteiler (Schutzklasse II)
- Vollgummi Anschlussverteiler (Schutzklasse II)

komplett montiert und anschlussfertig verdrahtet

für Verteiler 7200 - 7900

RETRANT (A15)

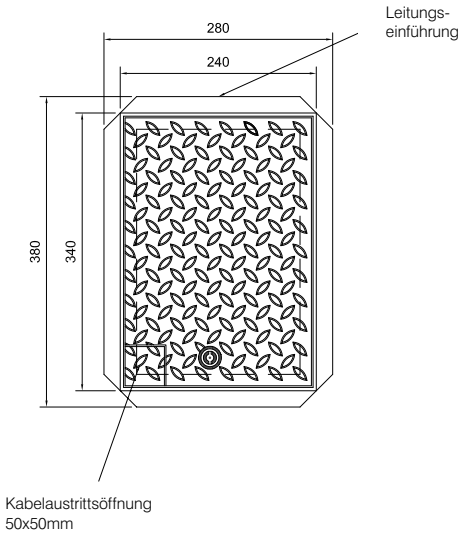

Produkteigenschaften

- während des Betriebes verschließ-/ begehbar
- massive Edelstahlkonstruktion, rostfrei
- wartungsarm (E-Check - DGUVA3)
- Deckel aus rutschfestem Edelstahltränenblech
- keine Bildung von Kondenswasser durch GIFAS Vollgummiverteiler (Schutzklasse II)
- einfache Bedienung
- bodenbündiger Einbau
- hohe Sicherheit durch GIFAS Doppeldruckverfahren, Deckel wird auch ohne Verschluss sicher geschlossen gehalten
- Verriegelung erfolgt mit einem versenkten, deckelebenen Doppelbart-Schloss (1 Schlüssel im Lieferumfang)
- Kabelaustrittsöffnung für Leitungen befindet sich im Schachtdeckel

Für einen entsprechenden normgerechten Unterbau, die fachgerechte Montage des Schachtes sowie entsprechende Drainage hat der Kunde zu sorgen. Der Schachtdeckel ist nicht tagwasserdicht (Oberflächenwasser).

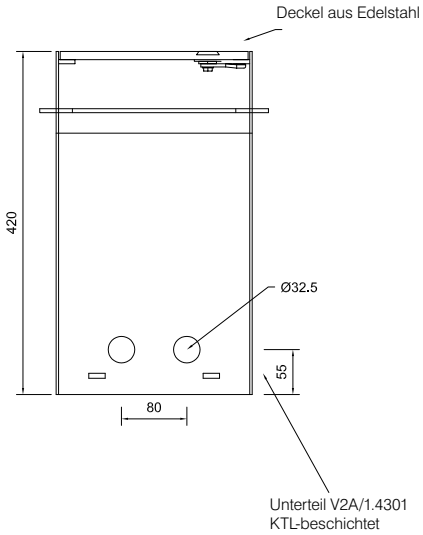

PICCOLINO 200 (C250)

Produkteigenschaften

- massive Edelstahlkonstruktion, rostfrei
- Belastbarkeit 2,5 kN
- einfache Bedienung
- während des Betriebes verschließ-/ begehbar
- bodenbündiger Einbau
- hohe Betriebssicherheit durch Wiederverschließen nach Inbetriebnahme
- Verriegelung erfolgt mit einem versenkten, deckelebenen Doppelbart-Schloss (1 Schlüssel im Lieferumfang)
- Kabelaustrittsöffnung im Schachtdeckel für Leitungen bis Ø25mm

Für einen entsprechenden normgerechten Unterbau, die fachgerechte Montage des Schachtes sowie entsprechende Drainage hat der Kunde zu sorgen. Der Schachtdeckel ist nicht tagwasserdicht (Oberflächenwasser).

Art.-Nr.	Ausgang	Einbauten/Ausführung
268534	1 Schuko-Kupplung 230V	Deckel Tränenblech VA2
268860	1 CEE-Kupplung 3x16A/230V	Deckel Tränenblech VA2
273546	-	Deckel Tränenblech VA2
278981	-	Deckel V2A befüllbar, Wannentiefe 20 mm,

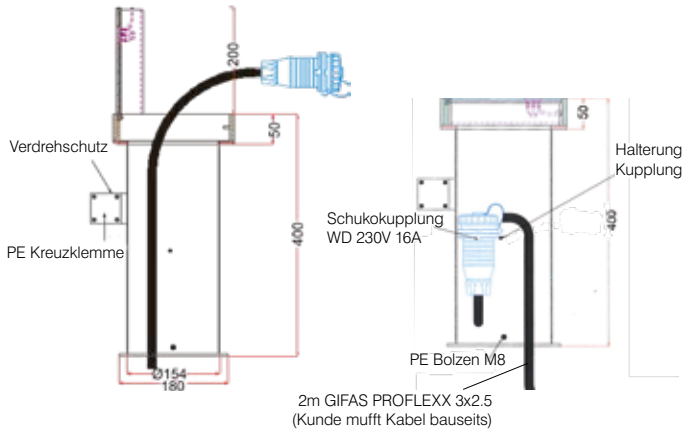

PICCOLINO 120 (A15)

Produkteigenschaften

- massive Edelstahlkonstruktion, rostfrei
- Belastbarkeit 2,5 kN
- einfache Bedienung
- während des Betriebes verschließ-/ begehbar
- bodenbündiger Einbau
- hohe Betriebssicherheit durch Wiederverschließen nach Inbetriebnahme
- Verriegelung erfolgt mit einem versenkten, deckelebenen Doppelbart-Schloss (1 Schlüssel im Lieferumfang)
- Kabelaustrittsöffnung im Schachtdeckel für Leitungen bis Ø15mm

Für einen entsprechenden normgerechten Unterbau, die fachgerechte Montage des Schachtes sowie entsprechende Drainage hat der Kunde zu sorgen. Der Schachtdeckel ist nicht tagwasserdicht (Oberflächenwasser).

Art.-Nr.	Ausgang	Einbauten/Ausführung
268573	1 Schuko-Kupplung 230V	Deckel Tränenblech VA2
276081	-	Deckel Tränenblech VA2

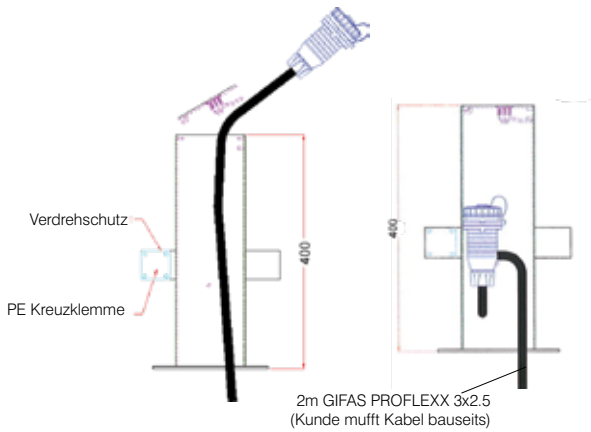

Anwendungsbeispiele

PIAZZA (D400)

Rathausmarkt Lübeck, PIAZZA mit Bezahlsystem

Quedlingburg Marktplatz, PIAZZA 1000

Dresdner Zwinger, PIAZZA 700

Altmarkt Dresden, PIAZZA 700

Regensburg Museum, PIAZZA 1000 mit Tauchglocke

Tottenham Hotspur Station, PIAZZA 700 und PIAZZA 1000

CAMPETTO (A15/B125/C250)

BUGA Schwerin, CAMPETTO V (A15)

Kamp-Lintfort Marktplatz, CAMPETTO VIII

BUGA Koblenz, CAMPETTO VI und CAMPETTO VIII mit Tauchglocke

Münster Alter Steinweg, Innenhof, CAMPETTO VI

Marktplatz Magdeburg, CAMPETTO VIII

Verkehrinfrastruktur-Versorgung CAMPETTO

Anwendungsbeispiele

RETRANT / PICCOLINO

Kurhaus Wiesbaden, RETRANT

Neuzelle Kloster, RETRANT

Wohnhaus, PICCOLINO 200

Bremen Wesercafé, RETRANT

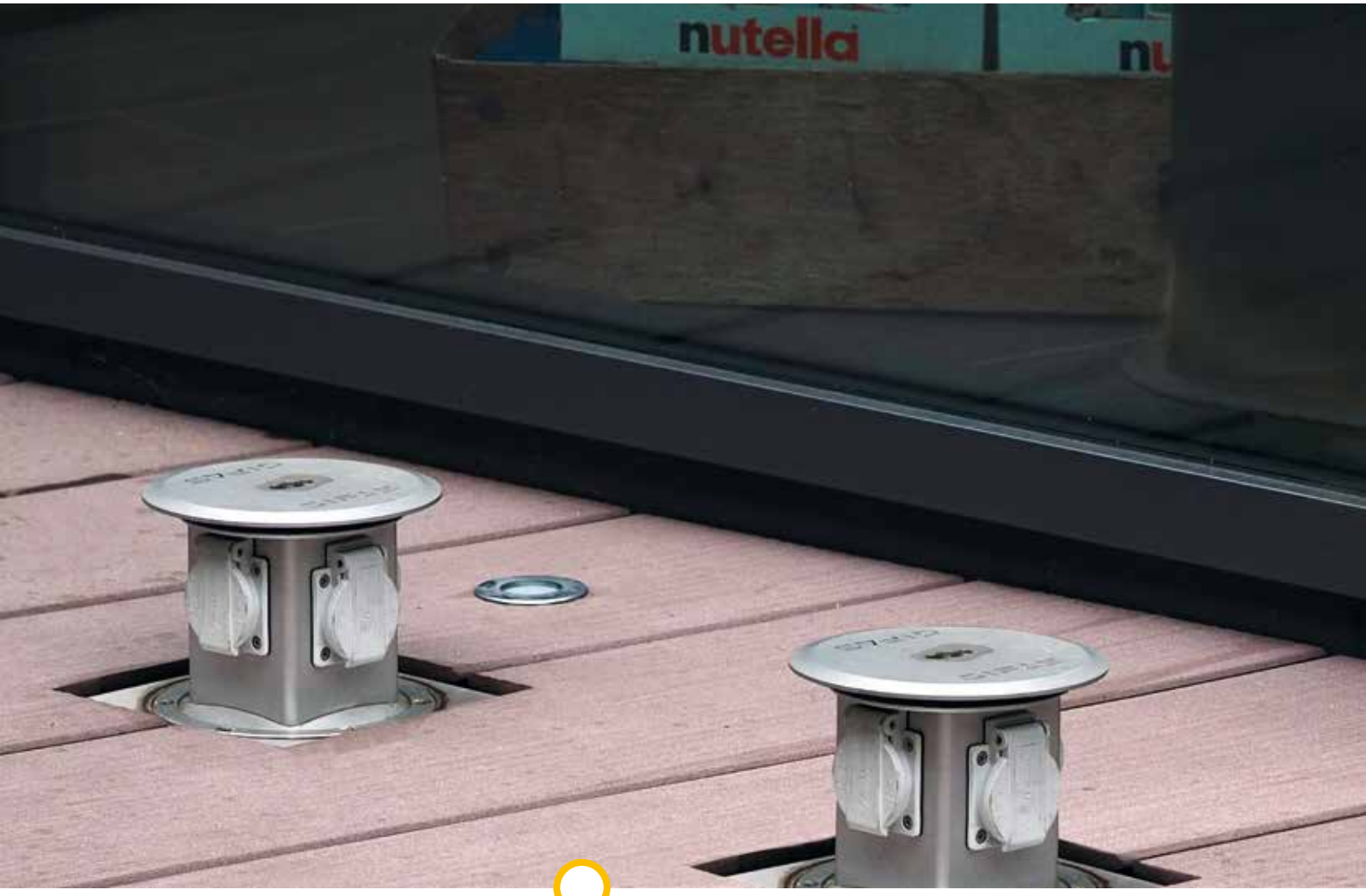

ÄSTHETIK UND FUNKTION IM EINKLANG.

Ob in der Hotellerie und Gastronomie, in Konferenzräumen oder in öffentlichen Bereichen wie Foyers und Ausstellungsflächen – Bodensteckdosen von GIFAS integrieren sich modern und unauffällig in jede Architektur. Treffen Sie Ihre Auswahl in unserem umfassenden Portfolio.

Produktübersicht FONTO	26
Produktübersicht MASSO	29
FONTO	30
MASSO	44
Anwendungsbeispiele	49

Allgemein

Produktübersicht FONTO

Einsatzbereiche: Innen- oder geschützter Aussenbereich. Bodensteckdosen mit Deckel klappbar / mit Deckel abnehmbar

Modelle	FONTO 2000	FONTO 2005	FONTO 4290	FONTO 4295	FONTO 4301
Technische Daten	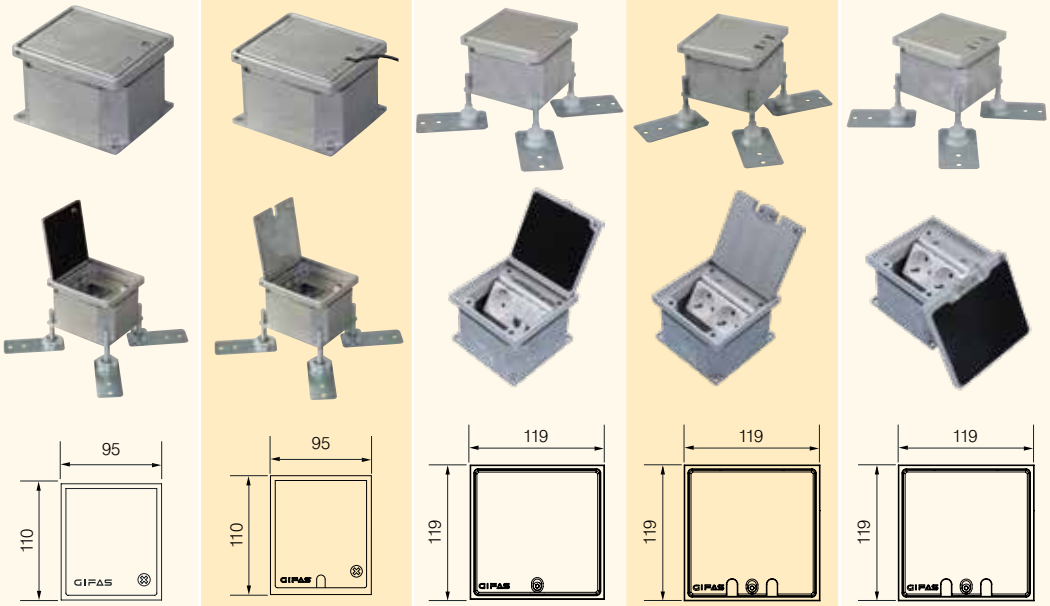				
Steckdosensymbole					
max. Bestückung	1xSchuko*	1xSchuko*	2xSchuko*	2xSchuko*	2xSchuko*
Reinigungsart (IP)	trocken bis feucht gepflegt	Trockenpflege	trocken bis feucht gepflegt	Trockenpflege	trocken bis feucht gepflegt
IP geschlossen	IP65	IP20	IP65	IP20	IP65
IP gesteckt	IP20	IP20	IP20	IP20	IP20
Deckelart	Klappdeckel, Scharnier	Klappdeckel, Scharnier	Klappdeckel, Scharnier	Klappdeckel, Scharnier	Klappdeckel, abnehmbar
Deckel befüllbar	nein	nein	nein	nein	nein
Verschlussart Deckel	Kreuzschraube	Kreuzschraube	Schnappverschluss	Schnappverschluss	Schnappverschluss
Nivellierfüsse	ja (optional)	ja (optional)	ja (optional)	ja (optional)	ja (optional)
Kabelauslass	nein	ja	nein	ja	ja
Belastbarkeit	2t (20 kN)	2t (20 kN)	2t (20 kN)	2t (20 kN)	2t (20 kN)
Abmessungen (LxB)	110x95 mm	110x95 mm	119x119 mm	119x119 mm	119x119 mm
Einbautiefe	75 mm	75 mm	83mm	83mm	83mm
Nivellierbar nach Einbau	ja	ja	ja	ja	ja
Material: Aluminium...	natur geschliffen	natur geschliffen	eloxiert	eloxiert	eloxiert
Zuleitung	2xhinten M25 (unten möglich)	2xhinten M25 (unten möglich)	2xhinten M25 (unten möglich)	2xhinten M25 (unten möglich)	2xhinten M25 (unten möglich)
Detailbeschreibung auf Seite	30	31	32	33	34

* Lesebeispiel: 1xSchuko = für 1xEinbaudosen-Einsatz 45x45x4 mm (z.B. Schuko, British Standard, RJ45, TV, HDMI, USB etc.)

Produktübersicht FONTO

Einsatzbereiche: Innen- oder geschützter Aussenbereich. Bodensteckdosen mit Deckel abnehmbar

Modelle	FONTO 4308	FONTO 8301	FONTO 8308	FONTO 9301	FONTO 9308
Technische Daten	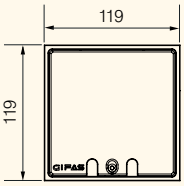	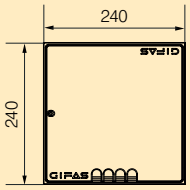	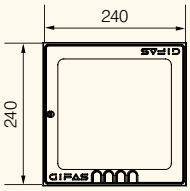		
Steckdosensymbole					
max. Bestückung	2xSchuko*	8xSchuko*	8xSchuko*	2xSchuko + CEE*	2xSchuko + CEE*
Reinigungsart	trocken bis feucht gepflegt	trocken bis feucht gepflegt	trocken bis feucht gepflegt	trocken bis feucht gepflegt	trocken bis feucht gepflegt
IP geschlossen	IP65	IP65	IP67	IP67**	IP67**
IP gesteckt	IP20	IP20	IP20	IP54	IP54
Deckelart	Klappdeckel, abnehmbar	Klappdeckel, abnehmbar	Klappdeckel, abnehmbar	Klappdeckel, abnehmbar	Klappdeckel, abnehmbar
Deckel befüllbar	ja	nein	ja	nein	Ja
Verschlussart Deckel	Schnappverschluss	Schnappverschluss	Schnappverschluss	Schnappverschluss	Schnappverschluss
Nivellierfüsse	ja (optional)	ja (optional)	ja (optional)	ja (optional)	ja (optional)
Kabelauslass	ja	ja	ja	nein	nein
Belastbarkeit	2t (20 kN)	2t (20 kN)	2t (20 kN)	5t (50 kN)	5t (50 kN)
Abmessungen (LxB)	119x119 mm	240x240 mm	240x240 mm	320x240 mm	320x240 mm
Einbautiefe	83mm	95 mm	95 mm	276,5mm	276,5mm
Nivellierbar nach Einbau	ja	ja	ja	ja	ja
Material: Aluminium...	eloxiert	eloxiert	eloxiert	eloxiert	eloxiert
Zuleitung	2xhinten M25 (unten möglich)	6xseitlich M25 (gegenüberliegend)	6xseitlich M25 (gegenüberliegend)	2x M20 unten 2x M25 unten	2x M20 unten 2x M25 unten
Detailbeschreibung auf Seite	35	36	37	38	39

* Lesebeispiel: 1xSchuko = für 1xEinbaudosen-Einsatz 45x45x4 mm (z.B. Schuko, British Standard, RJ45, TV, HDMI, USB etc.)
** Mit aufgesetztem Wasserschutzrohr geeignet zur Pflege mit Nasskehrgeräten.

Allgemein

Produktübersicht FONTO

Einsatzbereiche: Innen- oder geschützter Aussenbereich. Bodensteckdosen ausfahrbar mit Schraubdeckel

Modelle	FONTO 4970W	FONTO 5000	FONTO 5000 R
Technische Daten	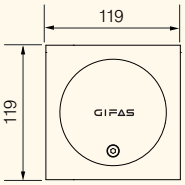	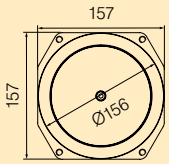	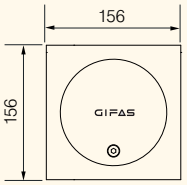
Steckdosensymbole			
max. Bestückung	1xSchuko* / 1xRJ45*	2xSchuko* / 2xRJ45*	2xSchuko* / 2xRJ45*
Reinigungsart (IP)	trocken bis feucht gepflegt	trocken bis feucht gepflegt	trocken bis feucht gepflegt
IP geschlossen	IP67	IP67	IP67
IP gesteckt	**IP67 bis 18 mm	**IP67 bis 14 mm	**IP67 bis 14 mm
Deckelart	Schraubdeckel mit Wasserschutzrohr	Schraubdeckel mit Wasserschutzrohr	Schraubdeckel mit Wasserschutzrohr
Deckel befüllbar	nein	nein	nein
Verschlussart Deckel	Inbusschraube	Inbusschraube	Inbusschraube
Nivellierfüsse	ja (optional)	ja (optional)	ja (optional)
Kabelauslass	nein	nein	nein
Belastbarkeit	2t (20 kN)	4t (40 kN)	4t (40 kN)
Abmessungen (LxB)	119x119 mm	157x157mm	156x156mm
Einbautiefe	83 mm	95 mm	95 mm
Nivellierbar nach Einbau	Ja	nein	nein
Material: Aluminium...	eloxiert	eloxiert	eloxiert
Zuleitung	2xhinten M25	4xM32 seitlich versetzt	4xM32 seitlich versetzt
Detailbeschreibung auf Seite	40	41	41

* Lesebeispiel: 1xSchuko = für 1xEinbaudosen-Einsatz 45x45x4 mm (z.B. Schuko, British Standard, RJ45, TV, HDMI, USB etc.)
** Mit aufgesetztem Wasserschutzrohr geeignet zur Pflege mit Nasskehrgeräten.

Produktübersicht MASSO

Einsatzbereiche: Innen- oder geschützter Aussenbereich. Bodensteckdosen ausfahrbar mit Schraubdeckel

Modelle	MASSO 3000.2	MASSO 4000	MASSO 4010	MASSO 8000	MASSO 8010
Technische Daten					
Steckdosensymbole					
max. Bestückung	2xSchuko 1x RJ45*	4xSchuko*	1xCEE 16/5*	5xSchuko 2x RJ45*	3xSchuko + CEE 16/5*
Reinigungsart	trocken bis feucht gepflegt	trocken bis feucht gepflegt	trocken bis feucht gepflegt	trocken bis feucht gepflegt	trocken bis feucht gepflegt
IP geschlossen	IP67	IP67	IP67	IP67	IP67
IP gesteckt	IP20	IP54	IP54	IP20	IP54
Deckelart	Schraubdeckel	Schraubdeckel	Schraubdeckel	Schraubdeckel	Schraubdeckel
Deckel befüllbar	nein	nein	nein	nein	nein
Verschlussart Deckel	Hubgriff	Hubgriff	Hubgriff	Hubgriff	Hubgriff
Nivellierfüsse	ja	ja	ja	ja	ja
Kabelauslass	nein	nein	nein	nein	nein
Belastbarkeit	4t (40 kN)	4t (40 kN)	4t (40 kN)	4t (40 kN)	4t (40 kN)
Abmessungen (LxB)	170x170 mm	170x170 mm	170x170 mm	170x170 mm	170x170 mm
Einbautiefe	145-245 mm	190-290 mm	190-290 mm	145-245 mm	255-375 mm
Nivellierbar nach Einbau	nein	nein	nein	nein	nein
Material: Aluminium...	eloxiert	eloxiert	eloxiert	eloxiert	eloxiert
Zuleitung	3xM32 seitlich versetzt	3xM32 seitlich versetzt	4xM32 seitlich versetzt	3xM32 seitlich versetzt	4xM32 seitlich versetzt
Entwässerung	ja	nein	nein	ja	nein
Detailbeschreibung auf Seite	44	45	46	47	48

* Lesebeispiel: 1xCEE 16/5 plus 2xSchuko = für 1xEinbaudosen-Einsatz 70x70x55 mm (z.B. CEE 16/5, CEE 32/5) + 2xEinbaudosen-Einsatz 45x45x4 mm (z.B. Schuko, RJ45, TV, HDMI, USB etc.)

FONTO mit Klappdeckel

FONTO 2000
Bodensteckdose mit Klappdeckel

Technische Daten

Abmessungen (L x B)	110 x 95 mm
Einbautiefe	ca. 75 mm
Nivellierbar	72 - 78 mm
Einbauhöhe mit Nivellierfuß	88 - 130 mm
Einbauhöhe mit Gewindestiftverlängerung	88* - 230 mm
Material	Aluminium natur
Farbe	Aluminium natur
Belastbarkeit	20kN
Max.Leiterquerschnitt	abhängig von Moduleinsatz

Art.-Nr.	Bezeichnung	Bestückung
840886	FONTO 2000 Bodensteckdose mit Klappdeckel, geschl. IP65, Aluminium natur geschliffen, 110x95x75 mm,1 Modul 45 x 45 mm, nivellierbar +/- 3 mm	ohne Bestückung
840897	FONTO 2000 Bodensteckdose mit Klappdeckel, geschl. IP65, Aluminium natur geschliffen, 110x95x75 mm,1 Modul 45 x 45 mm, nivellierbar +/- 3 mm	1xSchuko

Bemerkungen / Eigenschaften

- Im versetzten Zustand nivellierbarer Rahmen (ca. +/- 3 mm) zur einfachen Anpassung an das fertige Bodenniveau
- Bodeneben zu setzende Bodensteckdose mit Klappdeckel
- Für 1x Einsatz 45 x 45 x 4 mm (z.B. Schuko, RJ45, TV, HDMI, USB etc.)
- Im geschlossenen Zustand befahrbar
- Im geschlossenen Zustand geeignet zur Pflege mit Nasskehrgeräten (IP65)
- Im gesteckten Zustand: nur für trockengepflegte Böden (IP20)

Zubehör / Ersatzteile

Art.-Nr.	Bezeichnung
154104	FONTO / MASSO Nivellierfuss Nivellierschraube bestehend aus: 1xGrundplatte und 1xNivellierstift M8x60
840768	FONTO / MASSO Gewindestiftverlängerung M8x160 mm, verzinkt

*Gewindestift nach Bedarf kürzen

Art.-Nr.840768

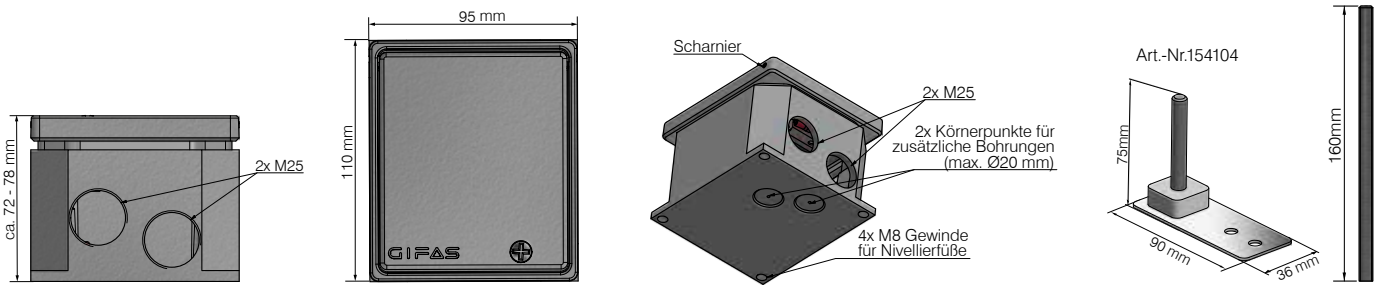

Nivellierfüße dienen nur zum Einrichten der Bodensteckdose. Belastungsklasse/Stabilität wird nur durch Hinterfüllung der Bodensteckdose mit tragfähigem Material (Mörtel, Beton...) erreicht.

FONTO 2005

Bodensteckdose mit Klappdeckel und Kabelauslass

Technische Daten

Abmessungen (L x B)	110 x 95 mm
Einbautiefe	ca. 75 mm
Nivellierbar	72 - 78 mm
Einbauhöhe mit Nivellierfuß	88 - 130 mm
Einbauhöhe mit Gewindestiftverlängerung	88* - 230 mm
Material	Aluminium natur
Farbe	Aluminium natur
Belastbarkeit	20kN
Max.Leiterquerschnitt	abhängig von Moduleinsatz

Bemerkungen / Eigenschaften

- Im versetzten Zustand nivellierbarer Rahmen (ca. +/- 3 mm) zur einfachen Anpassung an das fertige Bodenniveau
- Bodeneben zu setzende Bodensteckdose mit Klappdeckel inkl. 1x Kabelauslass
- Für 1x Einsatz 45 x 45 x 4 mm (z.B. Schuko, RJ45, TV, HDMI, USB etc.)
- Im geschlossenen Zustand befahrbar
- Im geschlossenen und gesteckten Zustand: nur für trockengepflegte Böden (IP20)
- Nicht geeignet für Steckdosen nach britischem Standard

Art.-Nr.	Bezeichnung	Bestückung
840891	FONTO 2005 Bodensteckdose mit Klappdeckel, geschl. IP20, Aluminium natur geschliffen, 110x95x75 mm,1 Modul 45 x 45 mm, nivellierbar +/- 3 mm	ohne Bestückung

Zubehör / Ersatzteile

Art.-Nr.	Bezeichnung
154104	FONTO / MASSO Nivellierfuss Nivellierschraube bestehend aus: 1xGrundplatte und 1xNivellierstift M8x60
840768	FONTO / MASSO Gewindestiftverlängerung M8x160mm, verzinkt

*Gewindestift nach Bedarf kürzen

Art.-Nr.840768

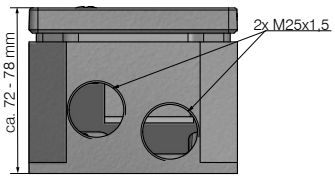

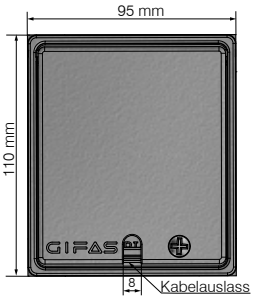

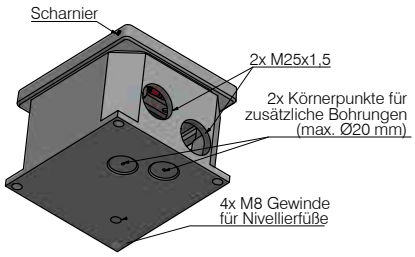

Art.-Nr.154104

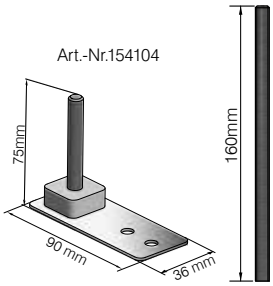

Nivellierfüße dienen nur zum Einrichten der Bodensteckdose. Belastungsklasse/Stabilität wird nur durch Hinterfüllung der Bodensteckdose mit tragfähigem Material (Mörtel, Beton...) erreicht.

FONTO mit Klappdeckel

FONTO 4290

Bodensteckdose mit Klappdeckel und nivellierbarem Rahmen
(Nivellierfüsse optional erhältlich)

Nivellierbar nach Einbau: +/- 6 mm

Technische Daten

Abmessungen (L x B)	119 x 119 mm
Einbautiefe	ca. 83 mm
Nivellierbar	77 - 89 mm
Einbauhöhe mit Nivellierfuß	95 - 140 mm
Einbauhöhe mit Gewindestiftverlängerung	95* - 240 mm
Material	Aluminium natur (salz- und seewasserbeständig)
Farbe	Alu-färbig eloxiert
Belastbarkeit	20kN

Bemerkungen / Eigenschaften

- Im versetzten Zustand nivellierbarer Rahmen (+/- 6 mm) zur einfachen Anpassung an das fertige Bodenniveau
- Bodeneben zu setzende Bodensteckdose mit Klappdeckel
- Für 2x Einsatz 45 x 45 x 4 mm (z.B. Schuko, RJ45, TV, HDMI, USB etc.)
- Schutzhaube aus Karton zur Vermeidung von Beschädigungen während der Bauphase (in Verpackung integriert)
- Im geschlossenen Zustand befahrbar
- Im geschlossenen Zustand geeignet zur Pflege mit Nasskehrgeräten (IP65)
- Im gesteckten Zustand: nur für trockengepflegte Böden (IP20)

Art.-Nr.	Bezeichnung	Bestückung
840725	FONTO 4290, Bodensteckdose mit Klappdeckel, ohne Kabelauslass, 119x119x83 mm, geschl. IP65, Aluminium eloxiert, nivellierbar +/- 6 mm	ohne Bestückung
840770	FONTO 4290, Bodensteckdose mit Klappdeckel, ohne Kabelauslass, 119x119x83 mm, geschl. IP65, Aluminium eloxiert, nivellierbar +/- 6 mm	1xSchuko 1xRJ45
840769	FONTO 4290, Bodensteckdose mit Klappdeckel, ohne Kabelauslass, 119x119x83 mm, geschl. IP65, Aluminium eloxiert, nivellierbar +/- 6 mm	2xSchuko

Zubehör / Ersatzteile

Art.-Nr.	Bezeichnung
154104	FONTO / MASSO Nivellierfuss Nivellierschraube bestehend aus: 1xGrundplatte und 1xNivellierstift M8x60
840768	FONTO / MASSO Gewindestiftverlängerung M8x160 mm, verzinkt

*Gewindestift nach Bedarf kürzen

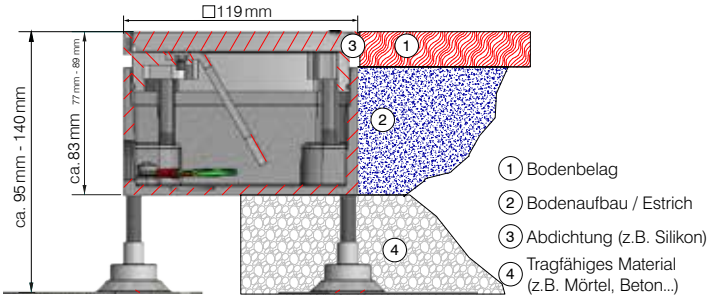

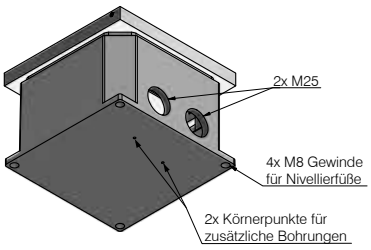

Art.-Nr.154104

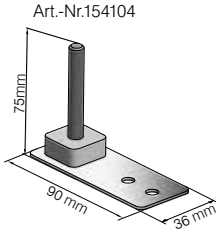

Art.-Nr.840768

Nivellierfüsse dienen nur zum Einrichten der Bodensteckdose. Belastungsklasse / Stabilität wird nur durch Hinterfüllung der Bodensteckdose mit tragfähigem Material (Mörtel, Beton...) erreicht.

FONTO 4295

Bodensteckdose mit Klappdeckel, nivellierbarem Rahmen und 2xKabelauslass (Nivellierfüsse optional erhältlich)

Nivellierbar nach Einbau: +/- 6 mm

Technische Daten

Abmessungen (L x B)	119 x 119 mm
Einbautiefe	ca. 83 mm
Nivellierbar	77 - 89 mm
Einbauhöhe mit Nivellierfuß	95 - 140 mm
Einbauhöhe mit Gewindestiftverlängerung	95* - 240 mm
Material	Aluminium natur (salz- und seewasserbeständig)
Farbe	Alu-färbig eloxiert
Belastbarkeit	20kN

Bemerkungen / Eigenschaften

- Im versetzten Zustand nivellierbarer Rahmen (+/- 6 mm) zur einfachen Anpassung an das fertige Bodenniveau
- Bodeneben zu setzende Bodensteckdose mit Klappdeckel inkl. 2x Kabelauslass
- Für 2x Einsatz 45 x 45 x 4 mm (z.B. Schuko, RJ45, TV, HDMI, USB etc.)
- Schutzhaube aus Karton zur Vermeidung von Beschädigungen während der Bauphase (in Verpackung integriert)
- Im geschlossenen Zustand befahrbar
- Im geschlossenen und gesteckten Zustand: nur für trockengepflegte Böden (IP20)

Art.-Nr.	Bezeichnung	Bestückung
840764	FONTO 4295, Bodensteckdose mit Klappdeckel und Kabelauslass, 119x119x83 mm, geschl. IP20, Aluminium eloxiert, nivellierbar +/- 6 mm	ohne Bestückung
840772	FONTO 4295, Bodensteckdose mit Klappdeckel und Kabelauslass, 119x119x83 mm, geschl. IP20, Aluminium eloxiert, nivellierbar +/- 6 mm	1xSchuko 1xRJ45
840771	FONTO 4295, Bodensteckdose mit Klappdeckel und Kabelauslass, 119x119x83 mm, geschl. IP20, Aluminium eloxiert, nivellierbar +/- 6 mm	2xSchuko

Zubehör / Ersatzteile

Art.-Nr.	Bezeichnung
154104	FONTO / MASSO Nivellierfuss Nivellierschraube bestehend aus: 1xGrundplatte und 1xNivellierstift M8x60
840768	FONTO / MASSO Gewindestiftverlängerung M8x160 mm, verzinkt

*Gewindestift nach Bedarf kürzen

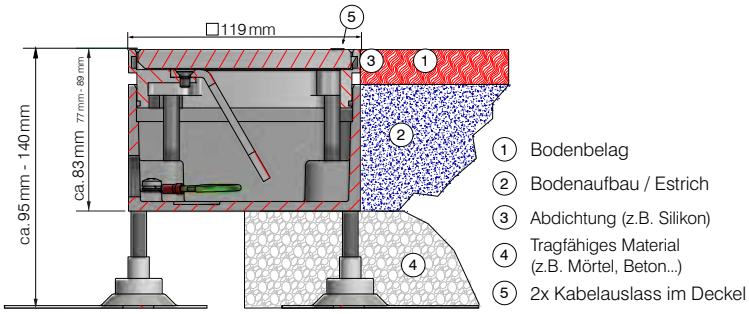

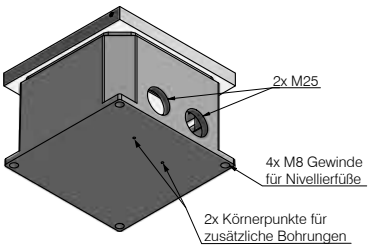

Art.-Nr.840768

Art.-Nr.154104

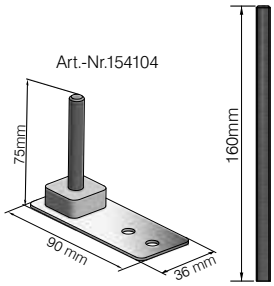

Nivellierfüsse dienen nur zum Einrichten der Bodensteckdose. Belastungsklasse / Stabilität wird nur durch Hinterfüllung der Bodensteckdose mit tragfähigem Material (Mörtel, Beton...) erreicht.

FONTO mit Deckel abnehmbar

FONTO 4301

Bodensteckdose mit abnehmbarem Deckel, nivellierbarem Rahmen und 2xKabelauslass (Nivellierfüsse optional erhältlich)

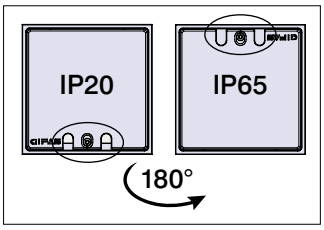

Nivellierbar nach Einbau: +/- 6 mm

Technische Daten

Abmessungen (L x B)	119 x 119 mm
Einbautiefe	ca. 83 mm
Nivellierbar	77 - 89 mm
Einbauhöhe mit Nivellierfuß	95 - 140 mm
Einbauhöhe mit Gewindestiftverlängerung	95* - 240 mm
Material	Aluminium natur (salz- und seewasserbeständig)
Farbe	Alu-färbig eloxiert
Belastbarkeit	20kN

Bemerkungen / Eigenschaften

- Im versetzten Zustand nivellierbarer Rahmen (+/- 6 mm) zur einfachen Anpassung an das fertige Bodenniveau
- Bodeneben zu setzende Bodensteckdose mit abnehmbarem Deckel inkl. 2x Kabelauslass
- Für 2x Einsatz 45 x 45 x 4 mm (z.B. Schuko, RJ45, TV, HDMI, USB etc.)
- Schutzhaube aus Karton zur Vermeidung von Beschädigungen während der Bauphase (in Verpackung integriert)
- Im geschlossenen Zustand befahrbar
- Im geschlossenen Zustand geeignet zur Pflege mit Nasskehrgeräten (IP65)
- Im gesteckten Zustand: nur für trockengepflegte Böden (IP20)

Art.-Nr.	Bezeichnung	Bestückung
840765	FONTO 4301, Bodensteckdose mit Deckel, und Kabelauslass, 119x119x83 mm, geschl. IP65, Aluminium eloxiert, nivellierbar +/- 6 mm	ohne Bestückung
840774	FONTO 4301, Bodensteckdose mit Deckel, und Kabelauslass, 119x119x83 mm, geschl. IP65, Aluminium eloxiert, nivellierbar +/- 6 mm	1xSchuko 1xRJ45
840773	FONTO 4301, Bodensteckdose mit Deckel, und Kabelauslass, 119x119x83 mm, geschl. IP65, Aluminium eloxiert, nivellierbar +/- 6 mm	2xSchuko

Zubehör / Ersatzteile

Art.-Nr.	Bezeichnung
154104	FONTO / MASSO Nivellierfuss Nivellierschraube bestehend aus: 1xGrundplatte und 1xNivellierstift M8x60
840768	FONTO / MASSO Gewindestiftverlängerung M8x160 mm, verzinkt

*Gewindestift nach Bedarf kürzen

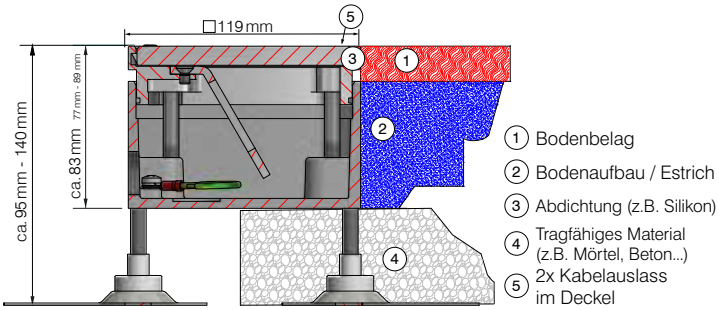

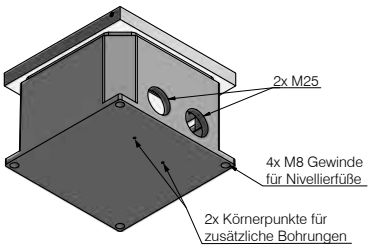

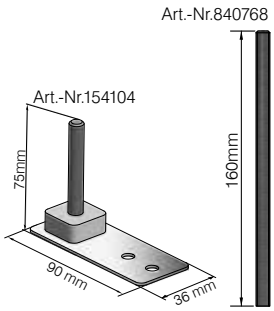

Nivellierfüße dienen nur zum Einrichten der Bodensteckdose. Belastungsklasse/Stabilität wird nur durch Hinterfüllung der Bodensteckdose mit tragfähigem Material (Mörtel, Beton...) erreicht.

FONTO 4308

Bodensteckdose mit abnehmbarem und befüllbarem Deckel, nivellierbarem Rahmen, 2xKabelauslass (Nivellierfüsse optional erhältlich)

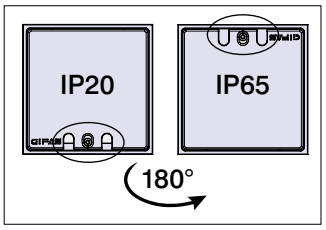

Nivellierbar nach Einbau: +/- 6 mm

Technische Daten

Abmessungen (L x B)	119 x 119 mm
Einbautiefe	ca. 83 mm
Nivellierbar	77 - 89 mm
Einbauhöhe mit Nivellierfuß	95 - 140 mm
Einbauhöhe mit Gewindestiftverlängerung	95* - 240 mm
Ausnehmungstiefe für Bodenbelag	7 mm
Material	Aluminium natur (salz- und seewasserbeständig)
Farbe	Alu-färbig eloxiert
Belastbarkeit	20kN

Bemerkungen / Eigenschaften

- Im versetzten Zustand nivellierbarer Rahmen (+/- 6 mm) zur einfachen Anpassung an das fertige Bodenniveau
- Bodeneben zu setzende Bodensteckdose mit abnehmbarem Deckel inkl. 2x Kabelauslass
- Für 2x Einsatz 45 x 45 x 4 mm (z.B. Schuko, RJ45, TV, HDMI, USB etc.)
- Schutzhaube aus Karton zur Vermeidung von Beschädigungen während der Bauphase (in Verpackung integriert)
- Im geschlossenen Zustand befahrbar
- Im geschlossenen Zustand geeignet zur Pflege mit Nasskehrgeräten (IP65)
- Im gesteckten Zustand: nur für trockengepflegte Böden (IP20)

Art.-Nr.	Bezeichnung	Bestückung
840766	FONTO 4308, Bodensteckdose mit Deckel für Bodenbelag und Kabelauslass, 119x119x83 mm, geschl. IP65, Aluminium eloxiert, nivellierbar +/- 6 mm	ohne Bestückung
840776	FONTO 4308, Bodensteckdose mit Deckel für Bodenbelag und Kabelauslass, 119x119x83 mm, geschl. IP65, Aluminium eloxiert, nivellierbar +/- 6 mm	1xSchuko 1xRJ45
840775	FONTO 4308, Bodensteckdose mit Deckel für Bodenbelag und Kabelauslass, 119x119x83 mm, geschl. IP65, Aluminium eloxiert, nivellierbar +/- 6 mm	2xSchuko

Zubehör / Ersatzteile

Art.-Nr.	Bezeichnung
154104	FONTO / MASSO Nivellierfuss Nivellierschraube bestehend aus: 1xGrundplatte und 1xNivellierstift M8x60
840768	FONTO / MASSO Gewindestiftverlängerung M8x160 mm, verzinkt

*Gewindestift nach Bedarf kürzen

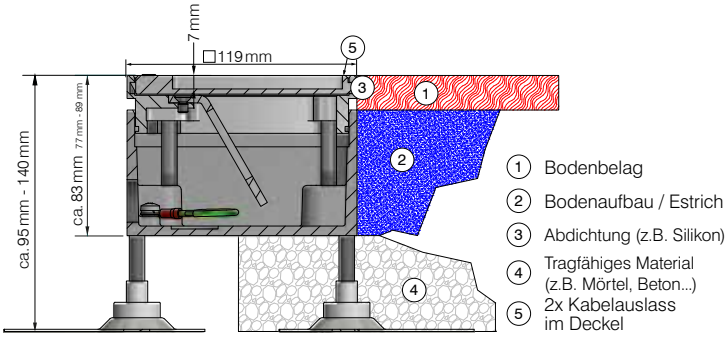

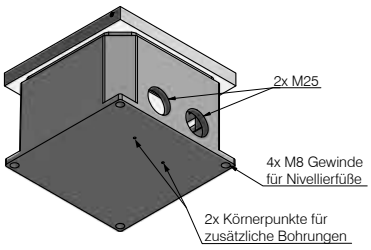

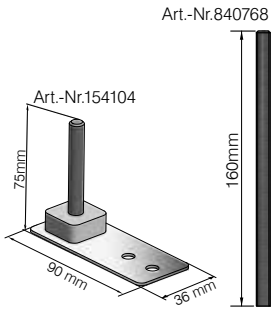

Nivellierfüße dienen nur zum Einrichten der Bodensteckdose. Belastungsklasse/Stabilität wird nur durch Hinterfüllung der Bodensteckdose mit tragfähigem Material (Mörtel, Beton...) erreicht.

FONTO mit Deckel abnehmbar

FONTO 8301

Bodensteckdose mit abnehmbarem Deckel, nivellierbarem Rahmen und 4xKabelauslass (Nivellierfüsse optional erhältlich)

Art.-Nr. 840862

Technische Daten

Abmessungen (L x B)	240 x 240 mm
Einbautiefe	ca. 95 mm
Nivellierbar	90 - 100 mm
Einbauhöhe mit Nivellierfuß	105 - 150 mm
Einbauhöhe mit Gewindestiftverlängerung	105* - 250 mm
Material	Aluminium natur (salz- und seewasserbeständig)
Farbe	Alu-färbig eloxiert
Belastbarkeit	20kN

Bemerkungen / Eigenschaften

- Im versetzten Zustand nivellierbarer Rahmen (+/- 5 mm) zur einfachen Anpassung an das fertige Bodenniveau
- Bodeneben zu setzende Bodensteckdose mit abnehmbarem Deckel inkl. 4x Kabelauslass
- Für 8x Einsatz 45 x 45 x 4 mm (z.B. Schuko, RJ45, TV, HDMI, USB etc.)
- Im geschlossenen Zustand befahrbar
- Im geschlossenen Zustand geeignet zur Pflege mit Nasskehrgeräten (IP65)
- Im gesteckten Zustand: nur für trockengepflegte Böden (IP20)

Art.-Nr.	Bezeichnung	Bestückung
840845	FONTO 8301 Bodensteckdose mit Deckel, und Kabelauslass, 240x240x95 mm, geschl. IP65, Aluminium eloxiert, nivellierbar +/- 5 mm	ohne Bestückung

Zubehör / Ersatzteile

Art.-Nr.	Bezeichnung
154104	FONTO / MASSO Nivellierfuss Nivellierschraube bestehend aus: 1xGrundplatte und 1xNivellierstift M8x60
840862	FONTO Kabelauslass, Einschubstück für Kabelauslass Bodensteckdose FONTO 8301 und FONTO 8308
840768	FONTO / MASSO Gewindestiftverlängerung M8x160 mm, verzinkt

*Gewindestift nach Bedarf kürzen

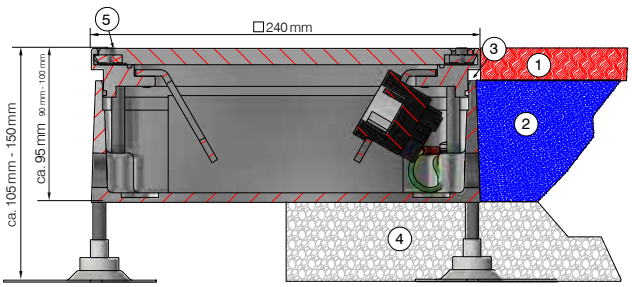

1. Bodenbelag
2. Bodenaufbau / Estrich
3. Abdichtung (z.B. Silikon)
4. Tragfähiges Material (z.B. Mörtel, Beton...)
5. 4x Kabelauslass im Deckel

Art.-Nr.840768

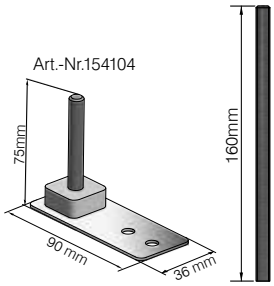

Nivellierfüße dienen nur zum Einrichten der Bodensteckdose. Belastungsklasse/Stabilität wird nur durch Hinterfüllung der Bodensteckdose mit tragfähigem Material (Mörtel, Beton...) erreicht.

FONTO 8308

Bodensteckdose mit abnehmbarem und befüllbarem Deckel, nivellierbarem Rahmen, 4xKabelauslass (Nivellierfüsse optional erhältlich)

Technische Daten

Abmessungen (L x B)	240 x 240 mm
Einbautiefe	ca. 95 mm
Nivellierbar	90 - 100 mm
Einbauhöhe mit Nivellierfuß	105 - 150 mm
Einbauhöhe mit Gewindestiftverlängerung	105* - 250 mm
Ausnehmungstiefe für Bodenbelag	7 mm
Material	Aluminium natur (salz- und seewasserbeständig)
Farbe	Alu-färbig eloxiert
Belastbarkeit	20kN

Bemerkungen / Eigenschaften

- Im versetzten Zustand nivellierbarer Rahmen (+/- 5 mm) zur einfachen Anpassung an das fertige Bodenniveau
- Bodeneben zu setzende Bodensteckdose mit abnehmbarem Deckel inkl. 4x Kabelauslass
- Für 8x Einsatz 45 x 45 x 4 mm (z.B. Schuko, RJ45, TV, HDMI, USB etc.)
- Im geschlossenen Zustand befahrbar
- Im geschlossenen Zustand geeignet zur Pflege mit Nasskehrgeräten (IP65)
- Im gesteckten Zustand: nur für trockengepflegte Böden (IP20)

Art.-Nr.	Bezeichnung	Bestückung
840848	FONTO 8308 Bodensteckdose mit Deckel, und Kabelauslass, 240x240x95 mm, geschl. IP65, Aluminium eloxiert, nivellierbar +/- 5 mm	ohne Bestückung

Zubehör / Ersatzteile

Art.-Nr.	Bezeichnung
154104	FONTO / MASSO Nivellierfuss Nivellierschraube bestehend aus: 1xGrundplatte und 1xNivellierstift M8x60
840862	FONTO Kabelauslass, Einschubstück für Kabelauslass Bodensteckdose FONTO 8301 und FONTO 8308
840768	FONTO / MASSO Gewindestiftverlängerung M8x160 mm, verzinkt

*Gewindestift nach Bedarf kürzen

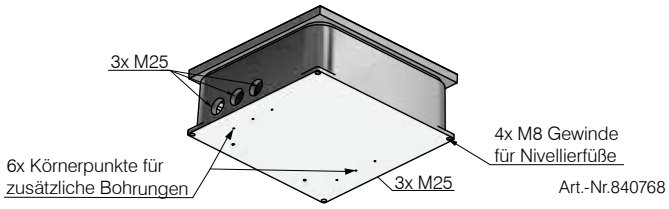

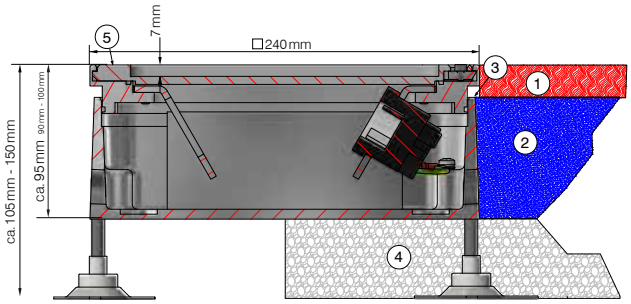

1. Bodenbelag
2. Bodenaufbau / Estrich
3. Abdichtung (z.B. Silikon)
4. Tragfähiges Material (z.B. Mörtel, Beton...)
5. 4x Kabelauslass im Deckel

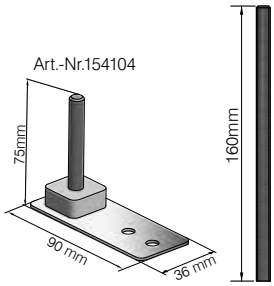

Nivellierfüße dienen nur zum Einrichten der Bodensteckdose. Belastungsklasse/Stabilität wird nur durch Hinterfüllung der Bodensteckdose mit tragfähigem Material (Mörtel, Beton...) erreicht.

FONTO mit Deckel abnehmbar

FONTO 9301

Bodensteckdose mit abnehmbarem Deckel und Kabelauslass
(Nivellierfüsse optional erhältlich)

Technische Daten

Abmessungen (L×B×H)	320×240×276,5 mm
Einbautiefe	276,5 mm (Auslieferungszustand)
Einbauthöhe mit Nivellierfuss	292 - 336 mm
Material	
Deckel / Rahmen	Aluminium farblos eloxiert (salz- und seewasserbeständig)
Dose	V2A (1.4301)
Schutzart	IP54 - IP67 Drainage / Entwässerung beachten
Deckel	Klappdeckel abnehmbar
Verschlussart	Schnappverschluss
Kabelauslass	ja
Belastbarkeit	5 t (50 kN)
Zuleitung:	2×M20 unten 2×M25 unten
Nivellierfüsse:	ja (optional)

Art.-Nr.	Bezeichnung	Bestückung
860856	FONTO 9301	2×CEE 16/5
860926	FONTO 9301	2×CEE 16/3
860860	FONTO 9301	1×CEE 32/5
860862	FONTO 9301	1×CEE 16/5 2×Schuko

Zubehör / Ersatzteile

Art.-Nr.	Bezeichnung
154104	FONTO / MASSO Nivellierfuss Nivellierschraube bestehend aus: 1xGrundplatte und 1xNivellierstift M8x60
840862	FONTO Kabelauslass, Einschubstück für Kabelauslass Bodensteckdose
220847	FONTO Aussparungsbox in Polystyrol

*Gewindestift nach Bedarf kürzen

Bemerkungen / Eigenschaften

- für den Einsatz im Innen- oder Aussenbereich
- im geschlossenen Zustand befahrbar
- Deckel mit 4-Kant-Schloss auf Anfrage erhältlich

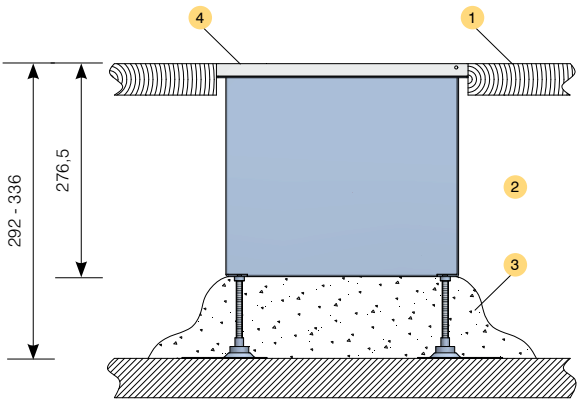

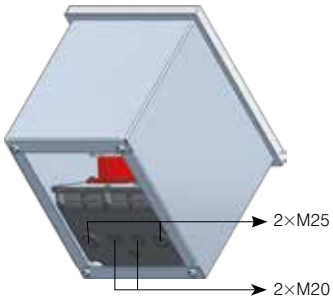

1. Bodenbelag
2. Bodenaufbau / Estrich
3. Tragfähiges Material (z.B. Mörtel, Beton...)
4. 4x Kabelauslass im Deckel

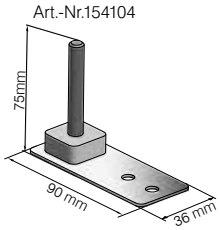

Nivellierfüsse dienen nur zum Einrichten der Bodensteckdose. Belastungsklasse / Stabilität wird nur durch Hinterfüllung der Bodensteckdose mit tragfähigem Material (Mörtel, Beton...) erreicht. Es ist eine Drainage bei einer Aussenmontage nötig.

FONTO 9308

Bodensteckdose mit abnehmbarem, befüllbarem Deckel und Kabelauslass
(Nivellierfüsse optional erhältlich)

Technische Daten

Abmessungen (L×B×H)	320×240×276.5 mm
Einbautiefe	276.5 mm (Auslieferungszustand)
Einbauthöhe mit Nivellierfuss	292 - 336 mm
Material	
Deckel / Rahmen	Aluminium farblos eloxiert (salz- und seewasserbeständig)
Dose	V2A (1.4301)
Schutzart	IP54 - IP67 Drainage / Entwässerung beachten
Deckel	Klappdeckel abnehmbar
Verschlussart	Schnappverschluss
Kabelauslass	ja
Belastbarkeit	5 t (50 kN)
Zuleitung:	2×M20 unten 2×M25 unten
Nivellierfüsse:	ja (optional)

Art.-Nr.	Bezeichnung	Bestückung
860857	FONTO 9308	2×CEE 16/5
860861	FONTO 9308	1×CEE 32/5
860863	FONTO 9308	1×CEE 16/5 2×Schuko

Zubehör / Ersatzteile

Art.-Nr.	Bezeichnung
154104	FONTO / MASSO Nivellierfuss Nivellierschraube bestehend aus: 1xGrundplatte und 1xNivellierstift M8x60
840862	FONTO Kabelauslass, Einschubstück für Kabelauslass Bodensteckdose
220847	FONTO Aussparungsbox in Polystyrol

*Gewindestift nach Bedarf kürzen

Bemerkungen / Eigenschaften

- für den Einsatz im Innen- oder Aussenbereich
- im geschlossenen Zustand befahrbar
- Deckel mit 4-Kant-Schloss auf Anfrage erhältlich

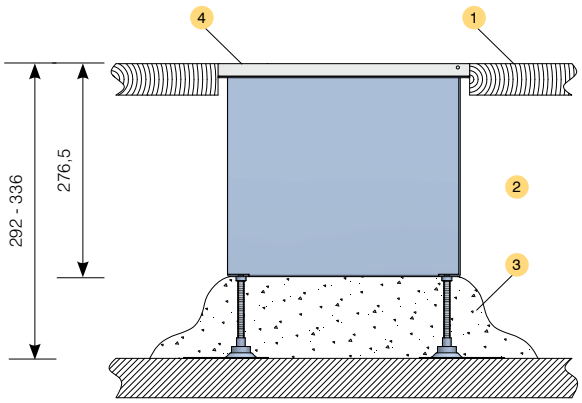

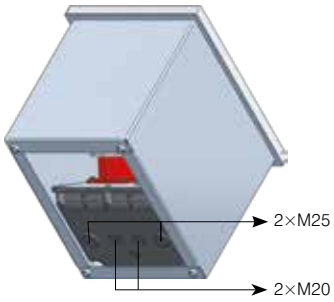

1. Bodenbelag
2. Bodenaufbau / Estrich
3. Tragfähiges Material (z.B. Mörtel, Beton...)
4. 4x Kabelauslass im Deckel

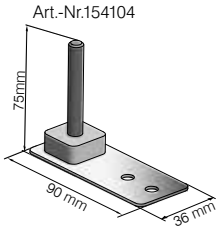

Nivellierfüsse dienen nur zum Einrichten der Bodensteckdose. Belastungsklasse / Stabilität wird nur durch Hinterfüllung der Bodensteckdose mit tragfähigem Material (Mörtel, Beton...) erreicht. Es ist eine Drainage bei einer Aussenmontage nötig.

FONTO mit Schraubdeckel

FONTO 4970W

Bodensteckdose mit Schraubdeckel und Wasserschutzrohr
(Nivellierfüsse optional erhältlich)

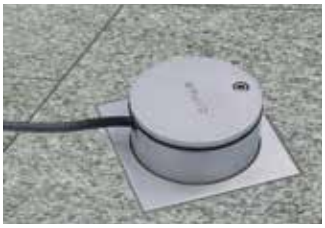

Technische Daten

Abmessungen (L x B)	119 x 119 mm
Einbautiefe	ca. 83 mm
Nivellierbar	77 - 89 mm
Einbauhöhe mit Nivellierfuß	95 - 140 mm
Einbauhöhe mit Gewindestiftverlängerung	95* - 240 mm
Material	Aluminium natur (salz- und seewasserbeständig)
Farbe	Alu-färbig eloxiert
Belastbarkeit	20kN

Bemerkungen / Eigenschaften

- Im versetzten Zustand nivellierbarer Rahmen (+/- 5 mm) zur einfachen Anpassung an das fertige Bodenniveau
- Bodeneben zu setzende Bodensteckdose mit Schraubdeckel und Auslassrohr (bei Nichtgebrauch in der Bodendose versenkt)
- Für 1x Einsatz 45 x 45 x 4 mm und 1x Einsatz 22,5 x 45 x 4 mm (z.B. Schuko, RJ45, etc.)
- Schutzhaube aus Karton zur Vermeidung von Beschädigungen während der Bauphase (in Verpackung integriert)
- Im geschlossenen Zustand IP67
- Im gesteckten Zustand (mit aufgesetztem Auslassrohr, Wasserhöhe max. 18 mm) geeignet zur Pflege mit Nasskehrgeräten
- Im gesteckten Zustand trittfest

Art.-Nr.	Bezeichnung	Bestückung
840983	FONTO 4970W Bodensteckdose mit Schraubdeckel und Wasserschutzrohr, IP67, Aluminium eloxiert, 119x119x83 mm in eingestecktem Zustand nicht schliessbar	ohne Bestückung

Zubehör / Ersatzteile

Art.-Nr.	Bezeichnung
154104	FONTO / MASSO Nivellierfuss Nivellierschraube bestehend aus: 1xGrundplatte und 1xNivellierstift M8x60
840768	FONTO / MASSO Gewindestiftverlängerung M8x160 mm, verzinkt

*Gewindestift nach Bedarf kürzen

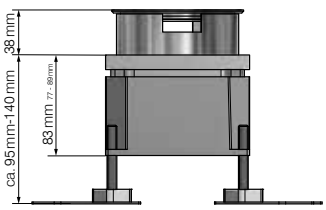

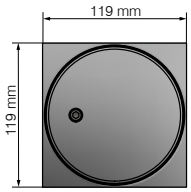

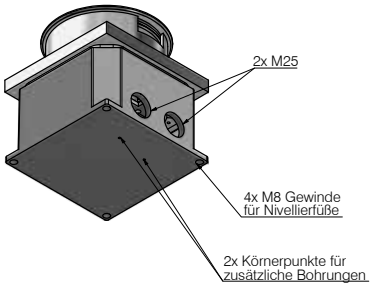

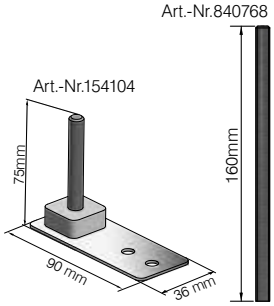

Nivellierfüße dienen nur zum Einrichten der Bodensteckdose. Belastungsklasse/Stabilität wird nur durch Hinterfüllung der Bodensteckdose mit tragfähigem Material (Mörtel, Beton...) erreicht.

FONTO 5000 / FONTO 5000 R

Bodensteckdose mit Schraubdeckel und Wasserschutzrohr
(Nivellierfüsse optional erhältlich)

Technische Daten

Abmessungen	
FONTO 5000 R	156x156mm
FONTO 5000	157x157mm
Einbautiefe	ca. 95 mm
Einbauhöhe mit Nivellierfuß	100 mm
Einbauhöhe mit Gewindestiftverlängerung	100* - 205 mm
Material	Aluminium natur (salz- und seewasserbeständig)
Farbe	Alu-färbig eloxiert
Belastbarkeit	40kN

Bemerkungen / Eigenschaften

- Bodeneben zu setzende Bodensteckdose mit Schraubdeckel und Auslassrohr (bei Nichtgebrauch in der Bodendose versenkt)
- Für 2x Einsatz 45 x 45 x 4 mm und 2x Einsatz 22,5 x 45 x 4 mm (z.B. Schuko, RJ45, etc.)
- Im geschlossenen Zustand IP67
- Im gesteckten Zustand (mit aufgesetztem Auslassrohr, Wasserhöhe max. 14 mm) geeignet zur Pflege mit Nasskehrgeräten
- Im gesteckten Zustand trittfest

Art.-Nr.	Bezeichnung	Bestückung
840968	FONTO 5000 R Bodensteckdose mit Schraubdeckel und Wasserschutzrohr, IP67, Aluminium eloxiert, 156x156x95 mm in eingestecktem Zustand nicht schliessbar	ohne Bestückung
840963	FONTO 5000 Bodensteckdose mit Schraubdeckel und Wasserschutzrohr, IP67, Aluminium eloxiert, 157x157x95 mm in eingestecktem Zustand nicht schliessbar	ohne Bestückung
840990	FONTO 5000 Bodensteckdose mit Schraubdeckel und Wasserschutzrohr, IP67, Aluminium eloxiert, 157x157x95 mm in eingestecktem Zustand nicht schliessbar	2xSchuko 2xRJ45 1xblind

Zubehör / Ersatzteile

Art.-Nr.	Bezeichnung
154104	FONTO / MASSO Nivellierfuss Nivellierschraube bestehend aus: 1xGrundplatte und 1xNivellierstift M8x60
840768	FONTO / MASSO Gewindestiftverlängerung M8x160 mm, verzinkt

*Gewindestift nach Bedarf kürzen

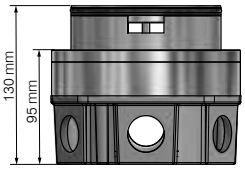

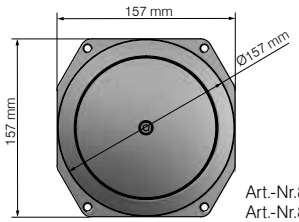

Art.-Nr.840963
Art.-Nr.840990

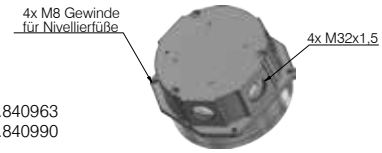

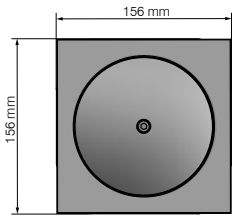

Art.-Nr.840968

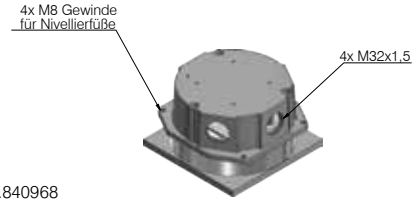

Art.-Nr.154104

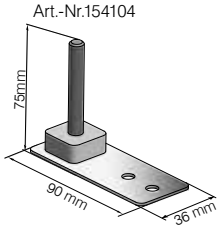

Art.-Nr.840768

Nivellierfüße dienen nur zum Einrichten der Bodensteckdose. Belastungsklasse/Stabilität wird nur durch Hinterfüllung der Bodensteckdose mit tragfähigem Material (Mörtel, Beton...) erreicht.

FONTO Einsätze

Steckdosen	
Art.-Nr.	**Beschreibung**
285387	Schukosteckdose 16A 230V weiß Mosaik
107178	Steckdose Französisch-Belgische Norm, 16A 230V weiß Mosaik
121121	Steckdose 2P+E 13A nach britischem Standard. Anschluss mit Schraubklemmen.

Schalter, Signaleinrichtungen	
Art.-Nr.	**Beschreibung**
132755	Ausschalter 2polig 20A mit Aufdruck 0-1 mit LED
308409	Wechselschalter 1pol. 10A ohne LED-Aggregat (LED Einsatz EDV-Nr. 132757)

Sondereinsätze	
Art.-Nr.	**Beschreibung**
286428	Steckdose RJ45 8P CAT6 geschirmt
302856	Steckdose Französisch-Belgische Norm, 16A 230V weiß Mosaik
302858	USB Lademodul 1 fach, 750mA
302859	USB Lademodul 2 fach, 1500mA
302857	TV-Einzeldose TV-SAT Enddose
119312	TV-Einzeldose TV-R-SAT Enddose
127367	Potentialausgleichsdose 1-modulig

FONTO Einsätze

Blind-Abdeckungen	
Art.-Nr.	**Beschreibung**
286143	Blindabdeckung Legrand Mosaik weiß, 1 Mod.
300483	Blindabdeckung Legrand Mosaik weiß, 2 Mod.

Zubehör	
Art.-Nr.	**Beschreibung**
240470	Verschlussschraube M25 mit metrischem Gewinde grau
270503	Verschlusschraube M32 mit metrischem Gewinde grau
308408	100x Flachdichtung M25 Neopren schwarz innen 23 mm, außen 30 mm, Materialstärke 1,2 mm
133354	100x Flachdichtung M32 Neopren schwarz innen 30 mm, aussen 40 mm, Materialstärke 1,5 mm
269881	Schlauch-Anschlussnippel AGRO M32 schwarz gerade, für Kst.-Schlauch ø34,5mm
269867	Schlauch-Anschlussnippel AGRO M25 schwarz gerade, für Kst.-Schlauch ø21,2mm
297804	Schlauch-Anschlussnippel AGRO M25 schwarz gerade, für Kst.-Schlauch ø28,5mm
269869	Wellschlauch AGRO ROHRFLEX PA6 schwarz 16/21mm flexibel
297805	Wellschlauch ROHRFLEX PA6 schwarz 23/28mm flexibel
269879	Wellschlauch ROHRFLEX PA6 schwarz 29/36mm flexibel
154104	Nivellierfuss inkl. Gewindestift M8×60mm zu Bodensteckdose FONTO/MASSO
840768	Gewindestift M8×160mm zu Nivellierfuss Bodensteckdose FONTO/MASSO

MASSO mit Schraubdeckel

MASSO 3000.2

Bodensteckdose ausfahrbar mit Schraubdeckel
(Deckel bodeneben)
(Nivellierfüsse optional erhältlich)

Technische Daten

Abmessungen (L x B x H)	170 x 170 x 142 mm
Einbauhöhe mit Nivellierfuß	145 mm
Einbauhöhe mit Gewindestiftverlängerung	145* - 245 mm
Material	Aluminium natur (salz- und seewasserbeständig)
Farbe lt. Aufstellung	Alu-färbig eloxiert
Belastbarkeit	40kN

Bemerkungen / Eigenschaften

- Bodeneben zu setzende Bodensteckdose
- Bestückung: siehe Artikelnummern
- Im geschlossenen Zustand:
  - IP67
  - befahrbar
- Im geöffneten Zustand:
  - bis IP20
  - trittfest

Art.-Nr.	Bezeichnung	Bestückung
840919	MASSO 3000.2 Bodensteckdose ausfahrbar, mit Schraubdeckel, IP67, Aluminium eloxiert, 170x170x142mm, inkl. Schlüssel, in eingestecktem Zustand nicht schliessbar	ohne Bestückung
840921	MASSO 3000.2 Bodensteckdose ausfahrbar, mit Schraubdeckel, IP67, Aluminium eloxiert, 170x170x142mm, inkl. Schlüssel, in eingestecktem Zustand nicht schliessbar	4xSchuko
840924	MASSO 3000.2 Bodensteckdose ausfahrbar, mit Schraubdeckel, IP67, Aluminium eloxiert, 170x170x142mm, inkl. Schlüssel, in eingestecktem Zustand nicht schliessbar	3xSchuko 2xRJ45
840928	MASSO 3000.2 Bodensteckdose ausfahrbar, mit Schraubdeckel, IP67, Aluminium eloxiert, 170x170x142mm, inkl. Schlüssel, in eingestecktem Zustand nicht schliessbar	2xSchuko 2xRJ45 1xTV-R-SAT

Zubehör / Ersatzteile

Art.-Nr.	Bezeichnung
154104	FONTO / MASSO Nivellierfuss Nivellierschraube bestehend aus: 1xGrundplatte und 1xNivellierstift M8x60
840768	FONTO / MASSO Gewindestiftverlängerung M8x160 mm, verzinkt

*Gewindestift nach Bedarf kürzen

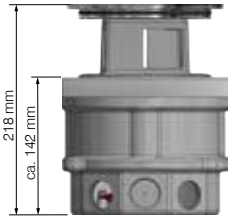

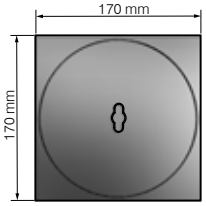

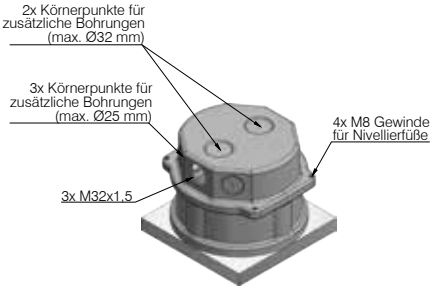

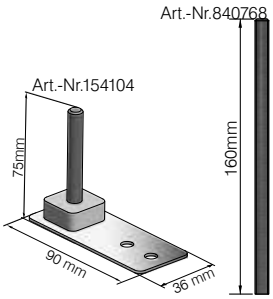

Nivellierfüße dienen nur zum Einrichten der Bodensteckdose. Belastungsklasse/Stabilität wird nur durch Hinterfüllung der Bodensteckdose mit tragfähigem Material (Mörtel, Beton...) erreicht.

MASSO 4000

Bodensteckdose ausfahrbar mit Schraubdeckel
(Nivellierfüsse optional erhältlich)

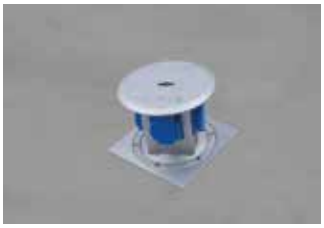

Technische Daten

Abmessungen (L x B x H)	170 x 170 x 190 mm
Einbauhöhe mit Nivellierfuß	190 mm
Einbauhöhe mit Gewindestiftverlängerung	190* - 290 mm
Material	Aluminium natur (salz- und seewasserbeständig)
Farbe	Alu-färbig eloxiert
Belastbarkeit	40kN

Bemerkungen / Eigenschaften

- Bodeneben zu setzende Bodensteckdose
- Bestückung: siehe Artikelnummern
- Im geschlossenen Zustand:
  - IP67
  - befahrbar
- Im geöffneten Zustand:
  - bis IP54 (abhängig von Bestückungsvariante)
  - trittfest

Art.-Nr.	Bezeichnung	Bestückung
840912	MASSO 4000 Bodensteckdose ausfahrbar, mit Schraubdeckel, IP67, Aluminium eloxiert, 170x170x190mm, inkl. Schlüssel, in eingestecktem Zustand nicht schliessbar	ohne Bestückung
840949	MASSO 4000 Bodensteckdose ausfahrbar, mit Schraubdeckel, IP67, Aluminium eloxiert, 170x170x190mm, inkl. Schlüssel, in eingestecktem Zustand nicht schliessbar	4xSchuko
840953	MASSO 4000 Bodensteckdose ausfahrbar, mit Schraubdeckel, IP67, Aluminium eloxiert, 170x170x190mm, inkl. Schlüssel, in eingestecktem Zustand nicht schliessbar	3xSchuko 2xRJ45
840956	MASSO 4000 Bodensteckdose ausfahrbar, mit Schraubdeckel, IP67, Aluminium eloxiert, 170x170x190mm, inkl. Schlüssel,in eingesteck- tem Zustand nicht schliessbar	3xSchuko 1xDruckluft DN7.2

Zubehör / Ersatzteile

Art.-Nr.	Bezeichnung
154104	FONTO / MASSO Nivellierfuss Nivellierschraube bestehend aus: 1xGrundplatte und 1xNivellierstift M8x60
840768	FONTO / MASSO Gewindestiftverlängerung M8x160 mm, verzinkt

*Gewindestift nach Bedarf kürzen

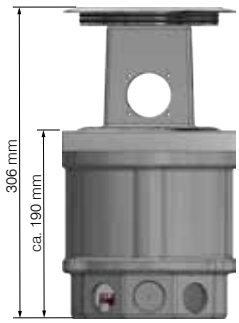

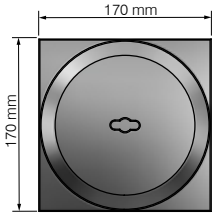

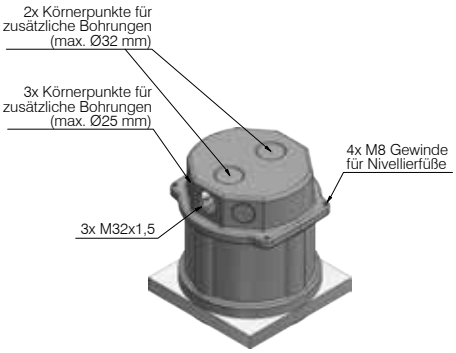

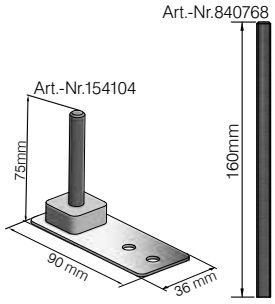

Nivellierfüße dienen nur zum Einrichten der Bodensteckdose. Belastungsklasse/Stabilität wird nur durch Hinterfüllung der Bodensteckdose mit tragfähigem Material (Mörtel, Beton...) erreicht.

MASSO mit Schraubdeckel

MASSO 4010

Bodensteckdose ausfahrbar mit Schraubdeckel
(Nivellierfüsse optional erhältlich)

Technische Daten

Abmessungen (L x B x H)	170 x 170 x 190mm
Einbauhöhe mit Nivellierfuß	190 mm
Einbauhöhe mit Gewindestiftverlängerung	190* - 290 mm
Material	Aluminium natur (salz- und seewasserbeständig)
Farbe	Alu-färbig eloxiert
Belastbarkeit	40kN

Bemerkungen / Eigenschaften

- Fast bodeneben zu setzender Micro-Senkverteiler
- Bestückung: siehe u.a. Artikelnummern
- Im geschlossenen Zustand:
  - IP67
  - befahrbar
- Im geöffneten Zustand:
  - bis IP54 (abhängig von Bestückungsvariante)
  - trittfest

Art.-Nr.	Bezeichnung	Bestückung
840909	MASSO 4010 Bodensteckdose ausfahrbar, mit Schraubdeckel, IP67, Aluminium eloxiert, 170x170x190mm, inkl. Schlüssel, in eingestecktem Zustand nicht schliessbar	ohne Bestückung
840931	MASSO 4010 Bodensteckdose ausfahrbar, mit Schraubdeckel, IP67, Aluminium eloxiert, 170x170x190mm, inkl. Schlüssel, in eingestecktem Zustand nicht schliessbar	1xCEE 16/5
840932	MASSO 4010 Bodensteckdose ausfahrbar, mit Schraubdeckel, IP67, Aluminium eloxiert, 170x170x190mm, inkl. Schlüssel, in eingestecktem Zustand nicht schliessbar	1xCEE 32/5

Zubehör / Ersatzteile

Art.-Nr.	Bezeichnung
154104	FONTO / MASSO Nivellierfuss Nivellierschraube bestehend aus: 1xGrundplatte und 1xNivellierstift M8x60
840768	FONTO / MASSO Gewindestiftverlängerung M8x160 mm, verzinkt

*Gewindestift nach Bedarf kürzen

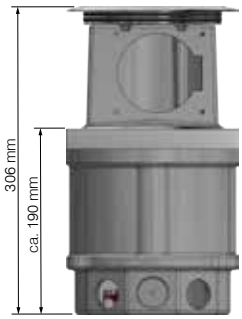

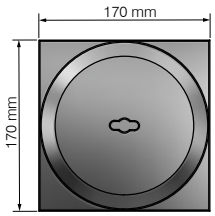

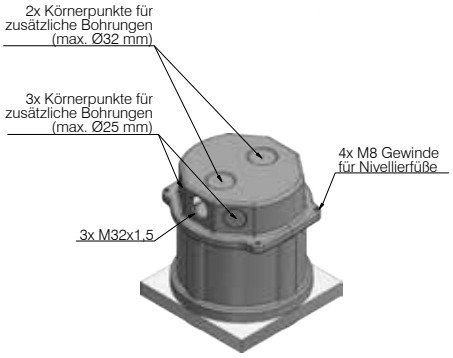

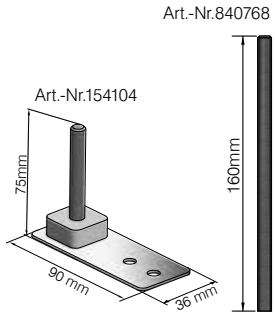

Nivellierfüße dienen nur zum Einrichten der Bodensteckdose. Belastungsklasse/Stabilität wird nur durch Hinterfüllung der Bodensteckdose mit tragfähigem Material (Mörtel, Beton...) erreicht.

MASSO 8000

Bodensteckdose ausfahrbar mit Schraubdeckel
(Nivellierfüsse optional erhältlich)

Technische Daten

Abmessungen (L x B x H)	170 x 170 x 255mm
Einbauhöhe mit Nivellierfuß	255 mm
Einbauhöhe mit Gewindestiftverlängerung	255* - 355 mm
Material	Aluminium natur (salz- und seewasserbeständig)
Farbe	Alu-färbig eloxiert
Belastbarkeit	40kN

Bemerkungen / Eigenschaften

- Fast bodeneben zu setzender Micro-Senkverteiler
- Bestückung: siehe u.a. Artikelnummern
- Im geschlossenen Zustand:
  - IP67
  - befahrbar
- Im geöffneten Zustand:
  - bis IP54 (abhängig von Bestückungsvariante)
  - trittfest

Art.-Nr.	Bezeichnung	Bestückung
840905	MASSO 8000 Bodensteckdose ausfahrbar, mit Schraubdeckel, IP67, Aluminium eloxiert, 170x170x255mm, inkl. Schlüssel, in eingestecktem Zustand nicht schliessbar	ohne Bestückung
840940	MASSO 8000 Bodensteckdose ausfahrbar, mit Schraubdeckel, IP67, Aluminium eloxiert, 170x170x255mm, inkl. Schlüssel, in eingestecktem Zustand nicht schliessbar	6xSchuko
840943	MASSO 8000 Bodensteckdose ausfahrbar, mit Schraubdeckel, IP67, Aluminium eloxiert, 170x170x255mm, inkl. Schlüssel, in eingestecktem Zustand nicht schliessbar	5xSchuko 2xRJ45
840959	MASSO 8000 Bodensteckdose ausfahrbar, mit Schraubdeckel, IP67, Aluminium eloxiert, 170x170x255mm, inkl. Schlüssel, in eingestecktem Zustand nicht schliessbar	3xSchuko FI-LS 2pol. 0.03 / 16 A

Zubehör / Ersatzteile

Art.-Nr.	Bezeichnung
154104	FONTO / MASSO Nivellierfuss Nivellierschraube bestehend aus: 1xGrundplatte und 1xNivellierstift M8x60
840768	FONTO / MASSO Gewindestiftverlängerung M8x160 mm, verzinkt

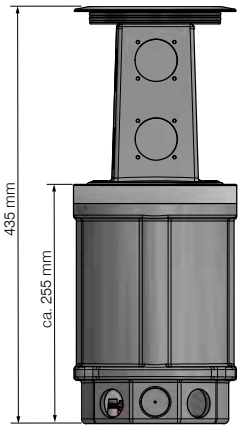

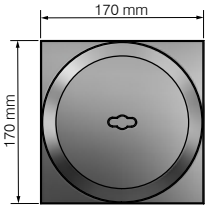

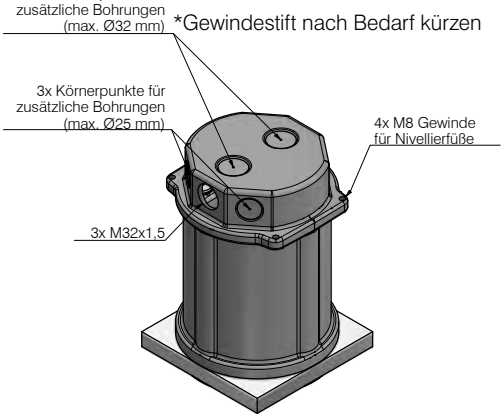

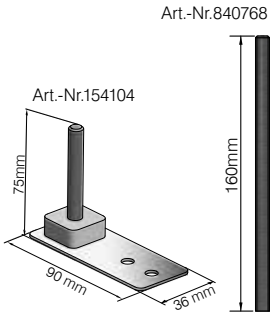

Nivellierfüße dienen nur zum Einrichten der Bodensteckdose. Belastungsklasse/Stabilität wird nur durch Hinterfüllung der Bodensteckdose mit tragfähigem Material (Mörtel, Beton...) erreicht.

MASSO mit Schraubdeckel

MASSO 8010

Bodensteckdose ausfahrbar mit Schraubdeckel
(Nivellierfüsse optional erhältlich)

Technische Daten

Abmessungen (L x B x H)	170 x 170 x 255 mm
Einbauhöhe mit Nivellierfuß	255 mm
Einbauhöhe mit Gewindestiftverlängerung	255* - 355 mm
Material	Aluminium natur (salz- und seewasserbeständig)
Farbe	Alu-färbig eloxiert
Belastbarkeit	40kN

Bemerkungen / Eigenschaften

- Fast bodeneben zu setzender Micro-Senkverteiler
- Bestückung: siehe u.a. Artikelnummern
- Im geschlossenen Zustand:
  - IP67
  - befahrbar
- Im geöffneten Zustand:
  - bis IP54 (abhängig von Bestückungsvariante)
  - trittfest

Art.-Nr.	Bezeichnung	Bestückung
840899	MASSO 8010 Bodensteckdose ausfahrbar, mit Schraubdeckel, IP67, Aluminium eloxiert, 170x170x255mm, inkl. Schlüssel, in eingestecktem Zustand nicht schliessbar	ohne Bestückung
840933	MASSO 8010 Bodensteckdose ausfahrbar, mit Schraubdeckel, IP67, Aluminium eloxiert, 170x170x255mm, inkl. Schlüssel, in eingestecktem Zustand nicht schliessbar	3xSchuko 1xCEE 16/5
840902	MASSO 8010 Bodensteckdose ausfahrbar, mit Schraubdeckel, IP67, Aluminium eloxiert, 170x170x255mm, inkl. Schlüssel, in eingestecktem Zustand nicht schliessbar	2xSchuko 1xCEE 16/5 1xDruckluft DN7.2
840935	MASSO 8010 Bodensteckdose ausfahrbar, mit Schraubdeckel, IP67, Aluminium eloxiert, 170x170x255mm, inkl. Schlüssel, in eingestecktem Zustand nicht schliessbar	2xSchuko 1xCEE 16/5 2xRJ45

Zubehör / Ersatzteile

Art.-Nr.	Bezeichnung
154104	FONTO / MASSO Nivellierfuss Nivellierschraube bestehend aus: 1xGrundplatte und 1xNivellierstift M8x60
840768	FONTO / MASSO Gewindestiftverlängerung M8x160 mm, verzinkt

*Gewindestift nach Bedarf kürzen

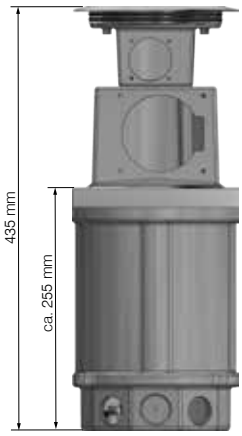

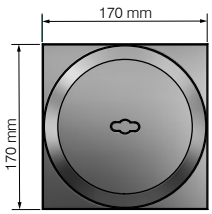

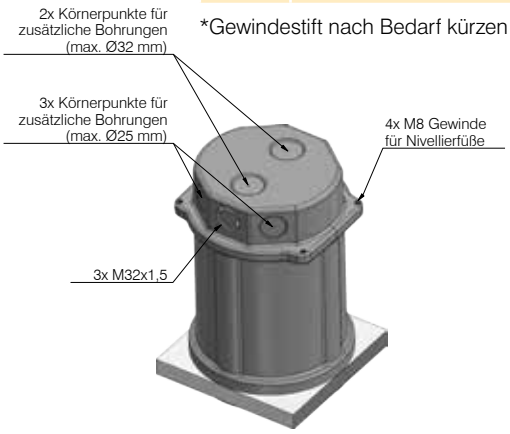

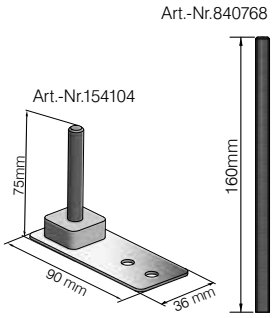

Nivellierfüße dienen nur zum Einrichten der Bodensteckdose. Belastungsklasse/Stabilität wird nur durch Hinterfüllung der Bodensteckdose mit tragfähigem Material (Mörtel, Beton...) erreicht.

Anwendungsbeispiele FONTO

Anwendungsbeispiele

Anwendungsbeispiele MASSO

Gemeinde Niederrohrdorf AG

Gemeinde Niederrohrdorf AG

ENERGIE FÜR JEDEN ANSPRUCH.

Mit Energiesäulen von GIFAS organisieren Sie die perfekte Stromverteilung am Ort des Geschehens. Unsere Baureihen fügen sich jeweils nahtlos und optisch harmonisch in ihre Umgebung ein und bieten sichere Versorgung, wenn Sie sie benötigen - auf Ihre Anforderungen zugeschnitten.

Energiepoller 52

Anwendungsbeispiele 58

Energiepoller

RONDO 200

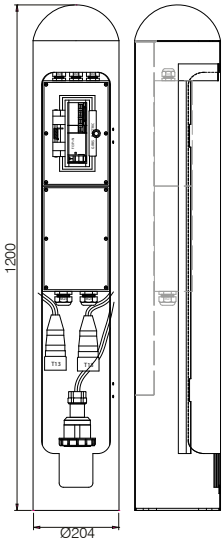

RONDO 300

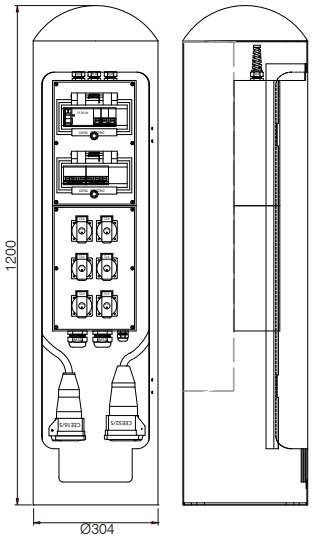

Die RONDO-Säulen sind abschließbar, individuell bestückbar, und bieten einen hohen Schutz vor Vandalismus. Die Energieentnahme erfolgt in geschlossenem Zustand über die Kabelaustrittsklappe unterhalb der Türe. Mittels einer Flanschplatte wird die Säule auf einen Bodenauslass montiert, und dann ans Stromnetz angeschlossen. In der RONDO-Säule befindet sich ein Platz für das Verteilgehäuse, in welchem die elektrische Verteilung integriert ist. Zusätzlich können noch andere Anschlüsse (Wasser, Luft usw.) integriert werden. Sinnvoll auch als Durchfahrtsschutz und Wegsicherung in Verbindung mit einer sicheren und problemlosen Energieversorgung.

Produkteigenschaften

- individuelle Verteilerbestückung (Vollgummi-Verteiler) nach Kundenwunsch, technischen Gegebenheiten und Vorschriften
- Sicherungsmaterial unter schlagfester Makrolonabdeckung eingebaut
- hohe Betriebssicherheit und Schutz vor unbefugtem Zugriff und Vandalismus

Technische Daten

Abmessungen	Ø= 204xH= ca. 1200mm RONDO 200 Ø= 304xH= ca. 1200mm RONDO 300
Gewicht	ca. 25kg RONDO 200 ca. 45kg RONDO 300
Gehäusematerial	V2A Edelstahlkonstruktion
Beschichtung	Pulverbeschichtet oder geschliffen natur
Farbe	in allen RAL-Farben erhältlich
Stromversorgung	im Poller eingebaut
Max. Bestückung	CEE 32A
Max. Absicherung	80A
Max. Zugang	max. Ø36 mm
Schließsystem	
R200	Tür mit einem Zylinderschloss
R300	Tür mit Schwenkhebel für Profilhalbzylinder

Auf Anfrage erhältlich

- RONDO mit Durchmesser 500mm

Art.-Nr.	Bezeichnung	Eingang	Ausgang	Einbauten / Ausführung
248539	RONDO 200 RAL9007 graualuminium	1x Kabelverschraubung M40 1x Reihenklemmblock 5polig	1x CEE-Kupplung 5x32A/400V 2x Schutzkontaktsteckkupplungen 230V 1x Fehlerstromschutzschalter 63/0,03A	Schutzorgane hinter Transparent-schutzklappe angeordnet 1x Zylinderschloß inkl. 2 Schlüsseln
338450	RONDO 300 RAL 6028, Edelstahl, geschliffen	2x Kabelverschraubungen M40 1x Reihenklemmblock 10polig	2x CEE-Einbausteckdosen 5x32A/400V 2x Schutzkontaktsteckdosen 230V 1x Fehlerstromschutzschalter 63/0,03 A	1x Wasseranschluss 3/4“ mit Kugelhahn Schutzorgane hinter Transparentschutz-klappe angeordnet 1x Tür mit Schwenkhebel für Profilhalbzylinder
338451	RONDO 300 RAL 9007 graualuminium	2x Kabelverschraubungen M40 1x Reihenklemmblock 5polig	1x CEE-Einbausteckdose 5x32A/400V 1x CEE-Einbausteckdose 5x16A/400V 2x Schutzkontaktsteckdosen 230V 1x Fehlerstromschutzschalter 63/0,03A 1x Fehlerstromschutzschalter 40/0,03A	1x Wasserzuleitungsanschluss 3/4“ mit Kugelabsperrhahn 1x LS-Schalter 6 A, 1polig in B-Charakteristik für das Heizband als Frostschutz für den Wasseranschluss Schutzorgane hinter 2 Transparent-schutzklappen angeordnet 1x Tür mit Schwenkhebel für Profilhalbzylinder

Weitere Ausführungen auf Anfrage.

Bodeneinbauteil

RONDO 200

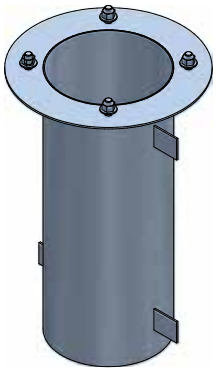

RONDO 300

Individuelle Lösungen sind unsere Stärke!

Planen Sie mit unseren Technikern die optimale Ausführung für Ihren Anwendungsbereich.

Bodeneinbauteil

Das Bodeneinbauteil mit Verdrehschutz kommt dann zum Einsatz, wenn bauseits kein Betonsockel für die Pollermontage zur Verfügung steht. Die Grabungsarbeiten sowie die fach- und normgerechte Montage des Pollerbodeneinbauteils erfolgen bauseits.

Wasser- und Abwasseranschluss

Im Bodeneinbauteil ist optional ein Wasserzuleitungsstück mit Kugelabsperrhahn und Schlauchanschlussstück sowie ein mineralstoffverstärktes heißwasserbeständiges Schmutzwasser-Abflussrohr DN50 möglich. Wasseranschluss mit Kugelhahn und der Abwasseranschluss sind bauseits auszuführen (Frostschutzeinrichtung für Wasseranschluss als Option möglich).

Art.-Nr.	Bezeichnung
246379	Bodeneinbauteil für RONDO 200 HxD 500x204
338449	Bodeneinbauteil für RONDO 300 HxD 500x324

Techn. Zeichnung Bodeneinbauteil für RONDO 200 / 300

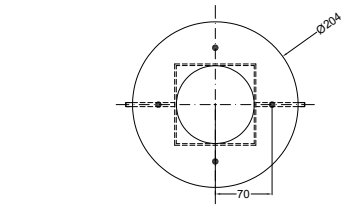

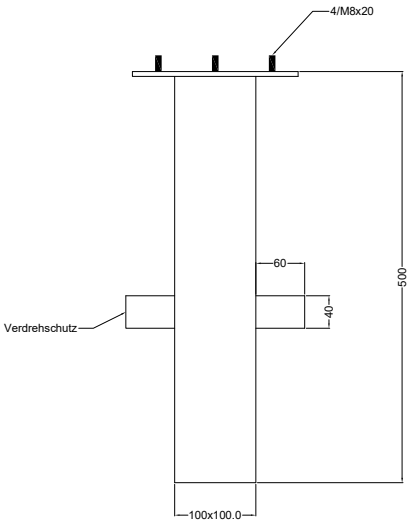

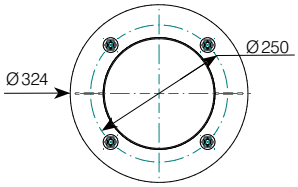

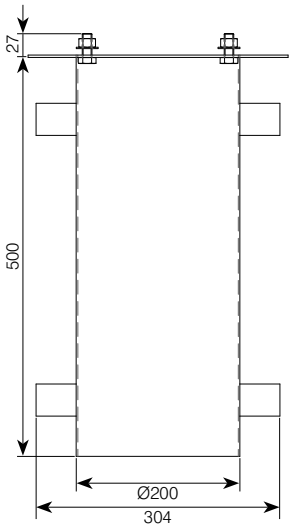

QUADRO

QUADRO – das clevere Modul. Der QUADRO kann für viele Außenanwendungen eingesetzt werden, und passt sich optisch perfekt in die Umgebung ein. Der QUADRO ist vandalensicher gebaut, und dank dem kompakten, innen liegenden Gummiverteiler ist die Säule auch in sehr rauen Umgebungen bestens geeignet.

Durch die flexible Kabelauslass-Klappe können äußere Einflüsse auch unter Betrieb auf ein Minimum reduziert werden.

Produkteigenschaften

- modularer Aufbau
- 3 mögliche Varianten Deckel
- diverse Stromverteilungsmöglichkeiten
- individuelle Schlossvarianten

Technische Daten Verteiler 7400

Schutzart	IP54
Stromversorgung	eingebaut in Säule
Abmessungen	(BxHxT) 320x1100x320mm

Technische Daten Poller

Schutzart	IP65 bei geschlossener Leitungseinführung
Material	V4A Edelstahlkonstruktion, optional pulverbeschichtet
Befestigung	Betonanker
Schloss	Tür verriegelbar mit Zylinderschloss / 4-Kant
Abmessungen(BxHxT)	320x1100x320mm

ohne Beleuchtung

diffuse Beleuchtung

LED-Beleuchtung
(vertikal nach unten gerichtetet)

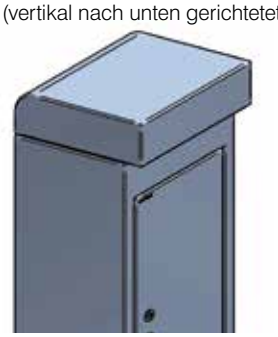

Art.-Nr.	Bezeichnung	Schlösser	Bestückungsbeispiele
auf Anfrage	QUADRO ohne Beleuchtung	Zylinderschloss / 4-Kant	unbestückt
auf Anfrage	QUADRO ohne Beleuchtung	Zylinderschloss / 4-Kant	Verteiler Baureihe 7400, 3x Schutzkontaktsteckdose, 1xCEE 16A/400V, 1xCEE 32A/400V
auf Anfrage	QUADRO mit diffuser Beleuchtung	Zylinderschloss / 4-Kant	Verteiler Baureihe 7400, 3x Schutzkontaktsteckdose, 1xCEE 16A/400V, 1xCEE 32A/400V
auf Anfrage	QUADRO mit LED-Beleuchtung	Zylinderschloss / 4-Kant	Verteiler Baureihe 7400, 3x Schutzkontaktsteckdose, 1xCEE 16A/400V, 1xCEE 32A/400V
auf Anfrage	Betonanker zu QUADRO		

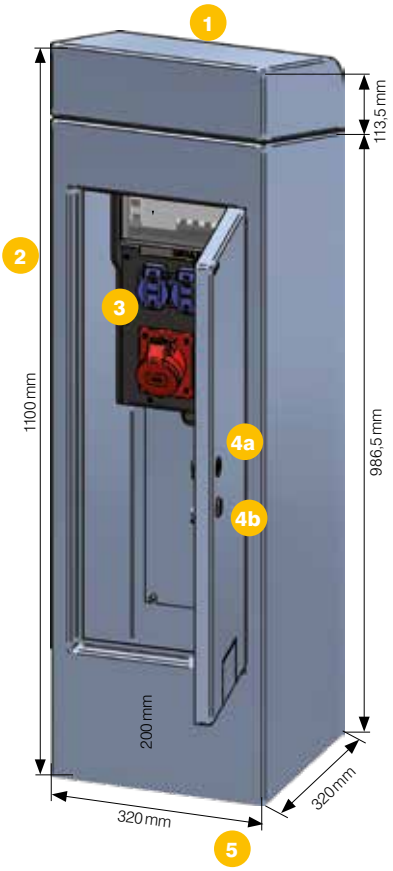

1 Deckelmodul

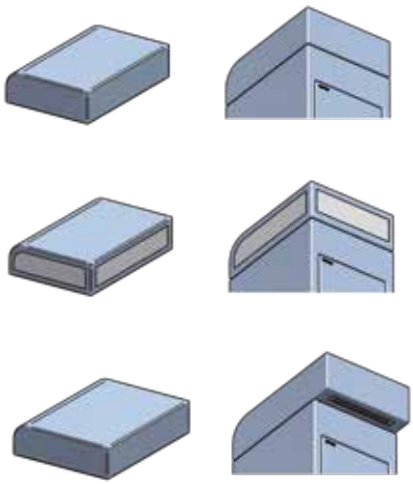

Deckelmodul ohne Beleuchtung
- klassische Deckelvariante
- vandalensicher, robust, wartungsfrei

Deckelmodul mit diffuser Beleuchtung
- Ausleuchtung QUADRO auf 3 umliegenden Seiten mittels mattiertem Licht
- keine Blendung, diskrete Ausleuchtung der Umgebung

Deckelmodul mit LED-Beleuchtung
- Ausleuchtung Frontseite QUADRO mit modernster LED-Beleuchtung
- stromsparend, energiebewusst
- gute Sichtbarkeit der Säule

2 Säulenmodul

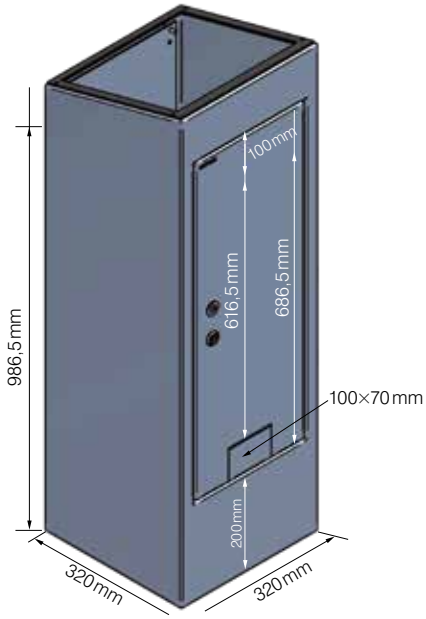

3 Vollgummi-Verteiler 7400

4 Verriegelung
4a Schloss oben (z.B. Zylinderschloss)
4b Schloss unten (z.B. 4-Kant)

5 Betonanker (optional)
- Ideal für den Einbau in festen Untergrund (z.B. Beton)
- Schnelle Montage möglich
- Leichte Nivellierungen möglich

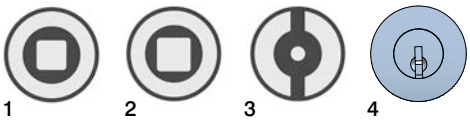

1. Schloss 4-Kant 6 mm A2 Standard
2. Schloss 4-Kant 8 mm A2
3. Schloss Doppelbart A2
4. Schloss Typ KABA 5000

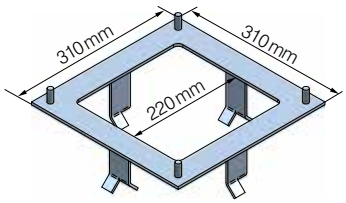

Energiepoller

MARINA

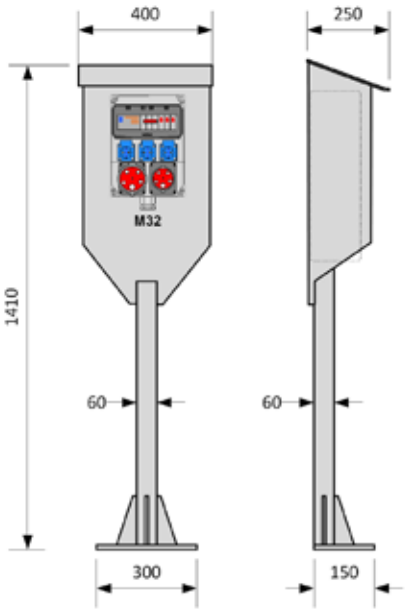

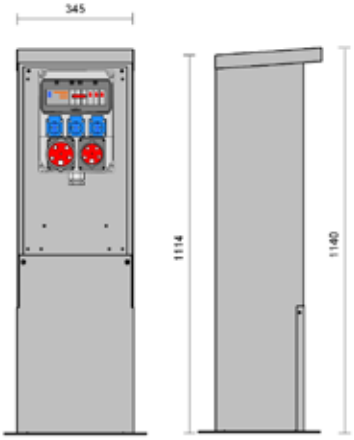

Die Energiepoller aus Edelstahl sind ideal für den Außenbereich von Industrieanlagen bis hin zum Hafenbereich. Sie stellen alle benötigten Anschlüsse direkt am Bedarfsort zur Verfügung und sind dank des rostfreien Edelstahlgehäuses besonders gut für den Außenbereich geeignet.

Produkteigenschaften

- Integrierter robuster Wandverteiler aus Kunststoff, alternativ Vollgummi mit gewünschter Bestückung
- Integrierter Sockel mit Befestigungsbohrungen für sichere Standfestigkeit

Technische Daten

Schutzart	IP54
Material	V2A Edelstahl
Materialstärke	1,5 bis 4mm

Optional erhältlich

- Gehäusematerial aus V4A Edelstahl
- Gehäuse pulverbeschichtet in allen gängigen RAL-Farben
- IP66 / IP67

Art.-Nr.	Bezeichnung	Bestückungsbeispiele
auf Anfrage	MARINA	2x CEE-Einbausteckdose 5x16A/400V 2x Schutzkontaktsteckdose 230V 2x Vorsicherungen Neozed 32A 2x Leitungsschutzschalter 16A.1P.C 2x Fehlerstromschutzschalter 4 / 40/0,03A

Weitere Ausführungen auf Anfrage.

NORDSEE

Der Energiepoller NORDSEE kann für viele Außenanwendungen eingesetzt werden und passt sich optisch perfekt in die Umgebung ein. Der Energiepoller NORDSEE ist sicher vor Vandalismus und dank dem kompakten, innen liegenden Vollgummiverteiler ist die Säule bestens geeignet für raue Umgebungen. Durch die flexible Kabelauslassklappe können äußere Einflüsse auch unter Betrieb auf ein Minimum reduziert werden.

Produkteigenschaften

- robuste Edelstahlausführung
- individuelle Verteilerbestückung (Vollgummi-Verteiler) nach Kundenwunsch
- Sicherungsmaterial unter schlagfester Makrolonabdeckung eingebaut
- Servicetür mit Zylinderschloss

Technische Daten Verteiler 7900

Schutzart	IP54
Stromversorgung	eingebaut in Poller
Abmessungen (BxHxT)	360x500x173mm

Technische Daten Poller

Schutzart	IP65 bei geschlossener Leitungseinführung
Material	V4A Edelstahlkonstruktion, pulverbeschichtet
Schloss	optional Tür verriegelbar mit Zylinderschloss
Abmessungen (BxHxT)	500x1489x450mm
Gesamtgewicht	120kg

Art.-Nr.	Eingang	Ausgang	Einbauten / Ausführung
278956	1x Kabelverschraubung M63 1x Reihenklemmblock 5polig	1x CEE-Einbausteckdose 5x63A/400V 1x CEE-Einbausteckdose 5x32A/400V 1x CEE-Einbausteckdosen 5x16A/400V 3x Schutzkontaktsteckdosen 230V 1x Fehlerstromschutzschalter 63/0,03A	1x Wasseranschluss 3/4“ mit DVGW-Zulassung Schutzorgane hinter 1 Transparent-schutzklappe angeordnet
272085	1x Kabelverschraubung M32 1x Reihenklemmblock 5polig	1x CEE-Einbausteckdose 5x63A/400V 1x CEE-Einbausteckdose 5x32A/400V 2x CEE-Einbausteckdosen 5x16A/400V 6x Schutzkontaktsteckdosen 230V 1x Fehlerstromschutzschalter 63/0,03A	1x digitaler Drehstromzähler Schutzorgane hinter 2 Transparent-schutzklappen angeordnet

Weitere Ausführungen auf Anfrage.

Anwendungsbeispiele

RONDO / NORDSEE / QUADRO

PRAKTISCH VON DER ROLLE.

GIFAS-Leitungsroller dafür, dass Sie Ihren Strom genau dort haben, wo er gebraucht wird. Individuell bestückbar und mit Rollenkörpern aus Vollgummi sind unsere Produkte für den rauen Umgang ausgelegt und bewähren sich seit mehr als 60 Jahren. Zusätzliche Kabelbrücken schützen vor Abrieb oder Kabelquetschung und ermöglichen eine sichere Nutzung der Verkehrswege ohne Stolperfallen. Überzeugen Sie sich von Qualität ohne Abstriche.

Vollgummi Leitungsroller 60

Kabelbrücken 62

Vollgummi Leitungsroller

Baureihe 501

mit Differenzstrom-
schutzeinrichtung
PRCD-S+

Produkteigenschaften

- massiver, halogenfreier Vollgummi-Rollenkörper, voll schutzisoliert
- stabiles Stahlrohrgestell, verzinkt und schwarz pulverbeschichtet
- GIFAS PROFLEXX H07 Leitung
- hohe mechanische Festigkeit,
- UV- und witterungsbeständig
- schlagfest, alterungsbeständig, wartungsfrei
- ergonomisch geformt, guter Tragekomfort
- mit Thermo-Überlastschutz
- innenliegende Keilbremse
- mit isolierender Griffbeschichtung (BGI 608)
- nach VDE 0620 Teil 300 gebaut
- K2-Kennzeichnung

Technische Daten

Abmessung	BxHxT= 250x345x205mm
Maße Rollenkörper	Ø 240mm, Breite 110mm
Gewicht (ohne Kabel)	ca. 3,7kg
Schutzart	IP54
Schutzklasse	II

einzelne Komponenten

innenliegende Keilbremse

	Art.-Nr.	Eingang	Ausgang	Absicherung	Symbole
	259764	20m 3x1,5mm² mit Schutzkontaktstecker	3 Schutzkontaktsteckdosen		
TOP !	255873	25m 3x1,5mm² mit Schutzkontaktstecker	3 Schutzkontaktsteckdosen		
	301253	20m 3x1,5mm² mit Schutzkontaktstecker	3 Schutzkontaktsteckdosen	Personenschutzschalter PRCD-S+ 16/0,03A	
TOP !	301254	25m 3x1,5mm² mit Schutzkontaktstecker	3 Schutzkontaktsteckdosen	Personenschutzschalter PRCD-S+ 16/0,03A	

Alle Komponenten sind als Ersatzteile lieferbar. Andere Bestückungsmöglichkeiten auf Anfrage.

Baureihe 502

mit Differenzstrom-
schutzeinrichtung
PRCD-S+

Produkteigenschaften

- massiver, halogenfreier Vollgummi-Rollenkörper, voll schutzisoliert
- stabiles Stahlrohrgestell, verzinkt und schwarz, pulverbeschichtet
- GIFAS PROFLEX H07 Leitung
- hohe mechanische Festigkeit
- UV- und witterungsbeständig
- schlagfest, alterungsbeständig, wartungsfrei
- ergonomisch geformt, guter Tragekomfort
- mit Thermo-Überlastschutz
- innenliegende Keilbremse
- mit isolierender Griffbeschichtung (BGI 608)
- nach VDE 0620 und 0623 Teil 300 und 100 gebaut
- K2-Kennzeichnung

PRCD-S+

innenliegende Keilbremse

Technische Daten

Abmessung	BxHxT=300x410x230mm
Maße Rollenkörper	Ø 300mm, Breite 152mm
Gewicht (ohne Kabel)	ca 4,0kg
Schutzart	IP54
Schutzklasse	II

Art.-Nr.	Eingang	Ausgang	Absicherung	Symbole
253882	50m 3x1,5mm² mit Schutzkontaktstecker	3 Schutzkontaktsteckdosen		
301250	50m 3x1,5mm² mit Schutzkontaktstecker	3 Schutzkontaktsteckdosen	Personenschutzschalter PRCD-S+ 16/0,03A	
259809	50m 3x1,5mm² mit Schutzkontaktstecker	4 Schutzkontaktsteckdosen	FI 25/0,03A 2p	
259594	30m 5x2,5mm² mit CEE 5x16A/400V	2 Schutzkontaktsteckdosen 1 CEE 5x16A/400V		
301251	40m 3x2,5mm² mit Schutzkontaktstecker	3 Schutzkontaktsteckdosen	Personenschutzschalter PRCD-S+ 16/0,03A	
301252	50m 3x1,5mm² mit Schutzkontaktstecker	4 Schutzkontaktsteckdosen	Personenschutzschalter PRCD-S+ 16/0,03A	

TOP!

TOP!

Alle Komponenten sind als Ersatzteile lieferbar. Andere Bestückungsmöglichkeiten auf Anfrage.

Kabelbrücken

MIDI 5 2D
mit Rollstuhlrampe

Abb. 1 x Kabelbrücke gelb + 2 x Rampenmodul schwarz + Verbindungsset

Für eine optimale Barrierefreiheit wurde, auf Basis der MIDI Kabelbrücke, die modulare Kabelbrücke MIDI 5 2D entwickelt. Sie besteht aus einem zur MIDI kompatiblen Mittelteil und einer flachen Rampe, die zusammen beliebig erweiter- und kombinierbar sind, sowohl in die Länge, als auch in die Breite.

Die barrierefreie Rampe mit 6°-Steigung erleichtert Rollstuhlfahrern die mühelose Überquerung der Kabelbrücke und ist aufgrund ihrer hohen Stabilität auch von Staplern und LKW´s voll befahrbar.

Technische Daten

Material Unterteil	Polyurethan, schwarz
Material Oberteil	Polyurethan, gelb
Brandschutzklasse	E (nach DIN EN 13501-1)
Arbeitsbereich	-30°C bis +60°C
Härtebereich	88 Shore ± 4A
Max. Belastung	ca. 5t/400cm2
Abmessungen (LxBxH)	1000x325x54mm / 500x325x54mm
Kanäle	5
Kanalhöhe	38,6mm
Kanalbreite	34,5mm
Gewicht	11,5kg

Art.-Nr.	Bezeichnung
300933	Kabelbrücke MIDI 5 2D, 100cm, gelb
300934	Kabelbrücke MIDI 5 2D, 50cm, gelb
300935	Rampenmodul MIDI 5 2D, 100cm, schwarz
300936	MIDI 5 2D Verbindungsset, schwarz (4 Zapfen)

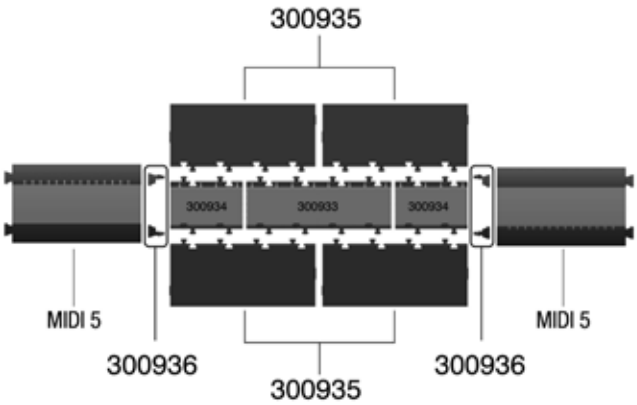

PROTECT

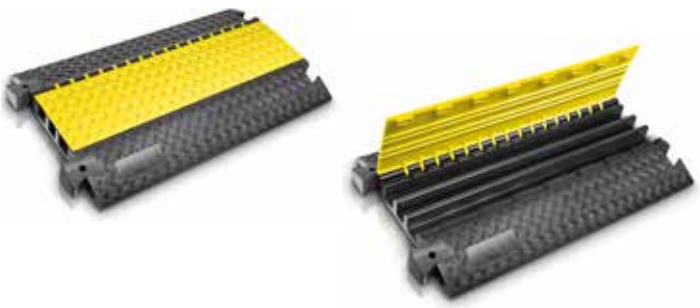

Bei der PROTECT lassen sich die einzelnen Kabelbrücken mittels angeschraubten Zapfen miteinander verbinden. Jede Kabelbrücke wird mit einem Paar bereits montierter Verbindungszapfen geliefert. Ein vollständiges Sortiment an Zubehörteilen erweitert den Typ PROTECT in ein flexibles System zum Schutz teurer Kabel.

Technische Daten

Material Unterteil	Polyurethan, schwarz
Material Oberteil	Polyethylen, Warnfarbe gelb
Brandschutzklasse	B2 (nach DIN4102)
Arbeitsbereich	-30°C bis +60°C
Härtebereich	88 Shore ± 4A.
max. Belastung	ca. 5t/400cm²
Abmessungen (LxBxH)	1000x600x73mm
Kanäle	3
Kanalbreite	52mm, 45mm, 56mm
Kanalhöhe	49mm, 50mm, 49mm
Gewicht	22kg

Art.-Nr.	Beschreibung
242122	Kabelbrücke PROTECT 3 Kanal
242184	Endstück PROTECT
249217	45° Biegung PROTECT
242183	Verbindungszapfen PROTECT (2 Stück)

TOP !

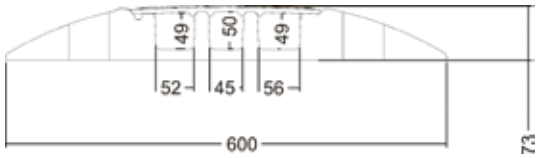

Endstück

Biegung 45°C

NEUE MOBILITÄT IST ELEKTRISCH.

Gestalten Sie die Zukunft grün. GIFAS bietet die Gesamtlösung für Ihre Ladeinfrastruktur – mit intelligenter Technik und fortschrittlichen Ladestationen für E-Bikes und PEDELECS zur Auswahl. Ob als Ladeeinheit mit Photovoltaik oder die klassische Lösung: Wir gestalten den Weg für morgen – schon heute.

Ladesäulen E-Bike / PEDELEC 64

Ladestationen E-Bike / PEDELEC 65

Anwendungsbeispiele 68

Ladesäule - die praktische Lösung

Baureihe E20/E40

Baureihe R20

Ladesäule E20 bis E40 - mit 2 oder 4 Ladepunkten.

Das E-Bike steht für eine individuelle, gesunde und nachhaltige Fortbewegung und ist aus den heutigen Mobilitätskonzepten nicht mehr wegzudenken. E-Bike-Ladestationen bieten den Besuchern von Gaststätten, Cafés, Einkaufszentren oder Geschäften einen zusätzlichen Service, der gerne genutzt wird und so die Besucherzahl erhöht.

Die Zahl der Rollstuhlfahrenden nimmt immer mehr zu. An unseren Ladesäulen können ganz einfach auch Rollstühle geladen werden. Ein Service, der immer wichtiger wird.

Die Standardfarbe ist DB703 (Eisenglimmergrau). Alle anderen RAL-Farben sind optional erhältlich. Die Ladesäulen werden in Deutschland hergestellt. Die Ladesäule verfügt über ein ca. 2m langes Anschlusskabel, welches unten ausgeführt wird. Der als Zubehör erhältliche Fundamentstab ist eine ideale Ergänzung für eine sichere Befestigung.

Bund, Länder und Kommunen verfolgen das Ziel, den Anteil deutlich zu erhöhen und unterstützen dies nicht selten durch entsprechende Fördermaßnahmen.

Technische Daten

Betriebsspannung	230VAC
Stromversorgung	Netzanschluss
Ladeanschluss	Schuko inkl. Kindersicherung
Ladeleistung	Max. 16A, 230V/AC
Schutzart	IP54
Schutzklasse	I
Stoßfestigkeit	IK10
Anschlussleitung	2m (3-polig, 1,5mm^2)
Gehäusematerial	Stahl 4mm
Beschichtung	Pulverbeschichtung
Aufkleber	Reflexionsklasse III (DG-VIP)
Abmessungen (HxBxT)	1.150x150x150mm
Gewicht	30kg

Art.-Nr.	Ausführung	Anzahl Schuko	Farbe
800324	E-Bike Ladesäule E20	2	DB703 Eisenglimmergrau
800326	E-Bike Ladesäule E40	4	DB703 Eisenglimmergrau
800325	E-Bike Ladesäule R20	2	DB703 Eisenglimmergrau

Zubehör

Art.-Nr.	Ausführung
299372	Fundamentstab für Ladesäule R20

Ladestation E320 - E760
mit Versorgungsfach

Ladestation E320 bis E760 - die praktische Ladelösung.

Je nach Wahl Ausführungen mit 2-6 abschließbaren Nutzfächern (V2A-Edelstahl) und verschiedenen mechanischen (Drehzylinder, Münzpfand) oder elektronischen Schließsystemen (Zahlencode, RFID). Das erste Fach ist ein Servicefach mit integriertem Vollgummiverteiler für den Netzanschluss sowie die Schutzeinrichtungen. Im Standard ist ein Leitungsquerschnitt von max. 3x6mm² vorgesehen, die Zuleitung erfolgt standardmäßig von unten durch die linke Bodenplatte.

Die integrierten, massiven V2A-Haltebügel ermöglichen ein sicheres abschließen direkt am Ladepunkt. Die Standkonstruktion besteht aus Stahlblech und ist verzinkt.

Technische Daten

Vollgummiverteiler	im Versorgungsfach montiert, Schukosteckdosen paarweise mit 1 FI/LS abgesichert
Netzanschluss	bis max. 3x6mm²
Zuleitung	linker Holm Rahmengestell
Fächerschränke	silber, Edelstahl gebürstet
Rahmengestell	Stahl verzinkt
Abmessungen	
Standfuss (BxT)	450x450mm
Nutzfach (BxHxT)	400x400x370mm
Ladestation	s. Tabelle

Schließsysteme

In Abhängigkeit vom Einsatzzweck können die GIFAS-Schließfächer mit unterschiedlichen Schließvorrichtungen ausgerüstet werden. Hier stehen konventionelle mechanische sowie moderne elektronische Lösungen zur Auswahl.

mechanisches Drehzylinderschloss (EMKA)

mechanisches Münzpfandschloss (Safe-O-Mat)

elektrisches Kombischloss (Euro-Locks)

TOP !

Bezeichnung	Art.-Nr. Mech. Drehzylinder	Art.-Nr. 1-/2 EUR Münzpfand	Art.-Nr. Zahlen- / RFID-Schloss	Abmessung BxHxT (mm)	Gewicht (kg)
E320	297682	297683	297685	1360x1610x450	99
E430	297690	297691	297693	1750x1610x450	127
E540	297698	297699	297701	2140x1610x450	155
E650	291625	296995	297419	2530x1610x450	183
E760	294344	297012	297421	2920x1610x450	211

Ladestation E650D

Ladestation E650D - die überdachte Ladelösung.

Je nach Wahl Ausführungen mit 5 abschließbaren Nutzfächern (V2A-Edelstahl) und verschiedenen mechanischen (Drehzylinder, Münzpfand) oder elektronischen Schließsystemen (Zahlencode, RFID). Das Servicefach besteht entweder aus dem ersten Schließfach oder aus einem rückseitig von außen montiertem Vollgummiverteiler, der für den Netzanschluss sowie die Schutzeinrichtungen vorgesehen ist. Im Standard ist ein Leitungsquerschnitt von max. 3x4mm² vorgesehen, die Zuleitung erfolgt standardmäßig von unten durch die linke Bodenplatte.

Die integrierten, massiven V2A-Haltebügel ermöglichen ein sicheres abschließen direkt am Ladepunkt.

Technische Daten

Vollgummiverteiler	im Versorgungsfach montiert 3x FI/LS 10A (Nutzfächer) 1x LS 10A (LED-Beleuchtung)
Netzanschluss	bis max. 3x4mm²
Zuleitung	linker Holm Rahmengestell
Fächerschränke	silber, Edelstahl gebürstet
Rahmengestell	Stahl verzinkt
Abmessungen	
Standfuss (BxT)	450x450mm
Nutzfach (BxHxT)	400x400x370mm
Ladestation	s. Tabelle

Schließsysteme

In Abhängigkeit vom Einsatzzweck können die GIFAS-Schließfächer mit unterschiedlichen Schließvorrichtungen ausgerüstet werden. Hier stehen konventionelle mechanische sowie moderne elektronische Lösungen zur Auswahl.

mechanisches Drehzylinderschloss (EMKA)

mechanisches Münzpfandschloss (Safe-O-Mat)

elektrisches Kombischloss (Euro-Locks)

Bezeichnung	Art.-Nr. Mech. Drehzylinder	Art.-Nr. 1-/2 EUR Münzpfand	Art.-Nr. Zahlen- / RFID-Schloss	Abmessung BxHxT (mm)	Gewicht (kg)
E650D	291626	295293	297423	2530x2550x1667	550

Zubehör

Art.-Nr.	Ausführung
297613	Werbetafel Acryl (unbedruckt) transparent inkl. Befestigungsmaterial Abmessung BxHxT 2390x350x10mm

Ladestation E660S

Ladestation E660S - die ökologische Ladelösung.

Die integrierte Solaranlage generiert über 3 Photovoltaik-Panels auf ihrem Dach tagsüber Strom und speichert ihn in den Energiespeicher. Durch den integrierten Speicher sorgt die Solaranlage dafür, dass die E660S stets funktionsbereit ist, auch wenn die Sonne einmal nicht scheint. Bei Bedarf kann die Ladestation aus der herkömmlichen Netzversorgung versorgt und der Energiespeicher bis zu 50% der Gesamtkapazität geladen werden.

Die Anschlüsse sind durch ein robustes Schrankgehäuse geschützt und hierdurch ist maximale Sicherheit während des Ladevorgangs gegeben. Eine robuste Ausführung und hohe Stabilität macht die E660S zu einer zuverlässigen Ladeeinheit an jedem Aufstellort. Ausgestattet mit einer Schutzkontaktsteckdose je Fach ist die Ladestation funktionsfertig vorinstalliert und muss nur noch vom Elektrofachmann angeschlossen werden.

Fächerschrank

Ausführung mit 6 abschließbaren Nutzfächern und mechanischem Drehzylinderschloss für Ladegerät und Kabel.

Speicherschrank

Ausführung mit einer abschließbaren Versorgungstür, Stahl verzinkt, pulverbeschichtet

Technische Daten

Vollgummiverteiler	im Versorgungsfach montiert 3x FI/LS 10A (Nutzfächer) 1x LS 10A (LED-Beleuchtung)
Netzanschluss	bis max. 5x25mm²
PV-Panel	
Leistung	325W (Gesamtleistung 975W)
Menge	3 Stück
Laderegler	Ladecontroller mit Bluetooth-Schnittstelle über App zu steuern
Nennladestrom	30A gesamt
Akku	
Akkutyp	AGM (verschlossen, gasdicht)
Kapazität	101Ah
Menge	2 Stück
Wechselrichter	
Ausgangsleistung	3000VA gesamt
Menge	1 Stück
Speicherschrank	RAL 6018, in allen RAL-Farben erhältlich
Fächerschränke	silber, Edelstahl gebürstet
Rahmengestell	Stahl verzinkt
Abmessungen	
Standfuss (BxT)	450x450mm
Nutzfach (BxHxT)	400x400x370mm
PV-Panel (BxHxT)	1640x992x40mm
Ladestation	s. Tabelle
Optional	Anbindung externer, regenerativer Einspeiseknoten

Schließsysteme

In Abhängigkeit vom Einsatzzweck können die GIFAS-Schließfächer mit unterschiedlichen Schließvorrichtungen ausgerüstet werden. Hier stehen konventionelle mechanische sowie moderne elektronische Lösungen zur Auswahl.

mechanisches Drehzylinderschloss (EMKA)

mechanisches Münzpfandschloss (Safe-O-Mat)

elektrisches Kombischloss (Euro-Locks)

Bezeichnung	Art.-Nr. Mech. Drehzylinder	Art.-Nr. 1-/2 EUR Münzpfand	Art.-Nr. Zahlen- / RFID-Schloss	Abmessung BxHxT (mm)	Gewicht (kg)
E660S	363080	363085	361431	3170x2562x1740	850

Zubehör

Art.-Nr.	Ausführung
291667	Werbetafel Acryl unbedruckt, transparent, inkl. Befestigungsmaterial Abmessung BxHxT 3000x350x10mm

Anwendungsbeispiel

Anwendungsbeispiele Ladestation - PEDELEC / E-Bike

LICHT TRIFFT GEFÜHL UND VERNUNFT.

GIFAS Lichtsysteme sorgen für effiziente LED-Beleuchtung und machen ihr Objekt zu einem optischen Hingucker.
Mehr Sichtbarkeit und Sicherheit zum Wohlfühlen von Passanten auf öffentlichen Wegen sind nur einer der Vorteile mit unserer Beleuchtung aus dem Hause GIFAS.

Batterie- / Akkuleuchten	70
Arbeitsleuchten	72
Industrieleuchten	73
Strahler	74
Straßenbeleuchtung	76
Handläufe / Lichtleisten	78
Anwendungsbilder	88

FlashLED 2
Akkuleuchte mit Notlichtfunktion

vertikal schwenkbarer Leuchtenkopf

FlashLED 2 mit Ladestation

Neueste Lade- und Überwachungselektronik gepaart mit aktueller LED-Technologie ist die Basis für diese Entwicklung. Die aktuellste Li-Ion-Technik sorgt für eine hohe Energiedichte und höchste Lebensdauer (bis 1000 Zyklen). Das GIFAS Batterie-Management-System dient der Überwachung und Absicherung aller wichtigen Akku-Betriebsparameter.

Durch den schwenkbaren Beleuchtungskopf ist eine individuelle, an Ihr Arbeitsumfeld angepasste, Beleuchtung gewährleistet. Die Benutzung des Bedienfeldes ist einfach und übersichtlich. Fällt die Versorgungsspannung der Ladestation aus, so schaltet sich die Leuchte im Modus «Notlicht» ein. Durch die Stellung des Magnetschalters auf Position «Emergency Light ON» ist die Notlichtfunktion aktiviert.

Produkteigenschaften

- bis zu 14 Stunden Licht in vier wählbaren Betriebsarten:
  - Spot: gebündelter und weiter Lichtstrahl
  - Wide: Raum ausleuchtendes Licht
  - Volllicht: Kombination von Spot und Wide
  - Notlicht: breit abstrahlender Lichtkegel
- Memory-Funktion (letzte Einstellung bleibt gespeichert)
- Blinkmodus
- stufenlos dimmbar
- robustes Gehäuse aus Polyamid
- korrosionsfeste Ladekontakte (vergoldeter Federstahl)
- vertikal schwenkbarer Leuchtenkopf
- Ladestation als Wandmodell einsetzbar

Technische Daten Leuchte

Eingangsspannung		10-42VDC
Stromversorgung		Li-Ion-Akku 14,4V 2600mAh
Ladezeit		5h
Leuchtdauer		10h Spot (3 LED) 14h Wide (2 LED) 5h Volllicht (5 LED) 5h Notlicht (5 LED)
Lichtquelle		5x3W PowerLED
Lichtstrom		200lm - 1250lm
Lichtfarbe		5000K
Schutzart		IP65
Schutzklasse		III
Temperaturbereich	Betrieb	-20°C bis +45°C
	Ladung	-0°C bis +45°C
Gehäuse		Polyamid
Gewicht		1100g
Maße (BxHxT)	Leuchte	252x123x93,4mm
	Leuchte inkl. Ladestation	323x149x108mm

Technische Daten Ladestation

Eingangsspannung	230VAC (85-264VDC) oder 12-24VDC
Schutzart	IP54
Schutzklasse 230VAC	II
Schutzklasse 12-24VDC	III
Gehäuse	Polyamid
Gewicht	430g
Maße (BxHxT)	149x276x95mm

Farbfilter-Aufsatz
Set à 3 Stk, grün, rot, gelb
Art.-Nr. 268167

TOP !

Art.-Nr.	Ausführung
861200	FlashLED 2 Arbeits- und Inspektionsleuchte mit Notlichtfunktion, ohne Ladestation
860026	FlashLED Ladestation 230VAC, inkl. 1,5m Anschlusskabel und Konturenstecker
860027	FlashLED Ladestation 12/24 VDC, mit Einbaustecker (ohne Ladeanschlusskabel)
266884	Ladeanschlusskabel mit Zigarettenstecker, 2m

Zubehör	
860030	FlashLED 2 Tragegurt
268167	Farbfilter-Aufsätze (grün, rot, gelb) für FlashLED 2
860792	Ersatzakku

I-LED Akku 2
Akku-Arbeitsleuchte

Die I-LED Akkuleuchte 2 mit Bodenmagnet ist eine sehr robuste, kabellose Arbeitsleuchte für den professionellen Einsatz. Das kraftvolle Licht sorgt für Ihre Arbeitssicherheit. Ob Boden-, Wand- oder Deckenplatzierung - ein stark haftender Magnet im Bodensockel der Leuchte lässt sie da platzieren, wo ein beidhändiges Arbeiten notwendig ist.

Produkteigenschaften

- mit Lade- und Kapazitätsanzeige über LED
- Halte- / Aufhängebügel 180° schwenkbar
- Bodensockel mit 4x Magnet 50N
- zusätzliche USB-Anschlussbuchse zum Laden externer Geräte
- unterstützt die Powerbank-Funktion QuickCharge 3+ und PowerDelivery 3.0
- voller Lichtstrom steht sofort zur Verfügung
- minimale Temperaturentwicklung
- wartungsfrei
- keine UV/IR-Strahlung
- stoß- und vibrationsunempfindlich

Technische Daten

Eingangsspannung	7,4VDC
Stromversorgung	Li-Ionen 6,4Ah
Ladezeit	4,5h mit Ladegerät über Stecker 7h mit KFZ-Ladegerät 3,5h mit USB-C und 30W Netzgerät
Leuchtdauer	10h Modus 50% 5h Modus 100%
Schaltmodus	100, 50%, blinken, AUS
Systemleistung	17W
Lichtstrom	2000lm
Lichtfarbe	6500K cool white
CRI Index	Ra >80
Abstrahlwinkel	60° Flood
Schutzart	IP54
Schutzklasse	III
Temperatur Einsatzbereich	-20°C bis +45°C
Ladetemperaturbereich	+10° C bis +30° C
Gehäuse	Kunststoff blau/schwarz gummiert, stoßfest
Leuchtenkopf	Aluminium schwarz
Gewicht	865g inkl. Akku
Maße (BxHxT)	120x237x115mm

Art.-Nr.	Ausführung
841113	I-LED Akku 2, Akkuleuchte mit 4 Magneten inkl. Steckernetzteil 230V und Stecker für Zigarettenanzünder 12/24V

Torch S-Serie
Batterie-Handleuchten

Diese robuste Taschenlampe ist für den professionellen Einsatz im Innen- und Außenbereich geeignet. Vorzüge diese Taschenlampe sind unter anderen die gleichmäßige Lichtverteilung, eine angenehme Lichtfarbe sowie die gute Haptik.
Durch einen extra gehärteten Leuchtenkopf dient die Torch S-Serie als sogenannter Nothammer, zum Einschlagen von einfachen Scheiben.

Produkteigenschaften

- ansprechendes Design
- Gehäuse aus Aluminium
- optischer Focus mit Schiebefunktion für maximale Flexibilität
- An/Aus Schalter im Griffstück
- inkl. Batterien, Handschlaufe, Taschen-Clip bei S160/S650, Box bei S400
- *Torch S650 Funktionen: stufenlose Fokussierung, Umschaltung High- / Lowpower
- Lichtfarbe 6000-7000K

Technische Daten

Stromversorgung	
Torch S650	4xAAA, 1,5V
Torch S400	3xAAA, 1,5V
Torch S160	2xAAA, 1,5V
Leuchtdauer	
Torch S650	max. 42h*
Torch S400	52h
Torch S160	2,8h
Lichtquelle	
Torch S650	7W CREE LED
Torch S400	5W CREE LED
Torch S160	3W CREE LED
Lichtstrom	
Torch S650	max. 650lm*
Torch S400	400lm
Torch S160	160lm
Schutzart	IP65
Temperaturbereich	-20°C bis +50°C
Gewicht	
Torch S650	128g inkl. Batterien
Torch S400	118g inkl. Batterien
Torch S160	94 g inkl. Batterien
Maße (ØxL)	
Torch S650	37x137mm
Torch S400	32x123mm
Torch S160	15x137mm

TOP!

Art.-Nr.	Ausführung
800001	Torch S650 Batterie-Handleuchte
800002	Torch S400 Batterie-Handleuchte
800003	Torch S160 Batterie-Handleuchte

FlexLED
Lichtband auf Leitungsroller / auf Haspel

Griff mit integriertem Gummiband
zur Rollenarretierung

Das flexible und doppelseitige LED-Lichtband FlexLED ist die flexible Alternative zur konventionellen Beleuchtung. Durch schnelles und einfaches Abhängen an Decken, Tunnelwänden, Gerüsten oder in Zugangsbereichen sind die jeweiligen Arbeitsbereiche rundum optimal ausgeleuchtet – ganz ohne Schattenwurf. Die FlexLED ist mit einem hochwertigen und langlebigen klaren PVC-Schlauch ummantelt, der für Indoor und Outdoor geeignet ist (IP65). Mit einer Länge von 10m auf Haspel und 50m oder 25m auf Leitungsroller wird das Lichtband anschlussfertig geliefert. Der Anschluss erfolgt über das mitgelieferte Anschlusskabel mit Konturenstecker. Für eine maximale Ausleuchtung großer Bereiche kann das FlexLED Lichtband 230V über die vorhandenen Stecksysteme miteinander verbunden und auf einer Gesamtlänge von bis zu 100m betrieben werden.

Produkteigenschaften - Notstromakku für FlexLED 230V

Mit dem Notstromakku kann die FlexLED bei Stromunterbrechung bis maximal 2 Stunden bei reduzierter Helligkeit weiter betrieben werden.

Es verfügt über einen intern eingebauten Batterieladeschutz mit Schutz vor Überladung und Überentladung. Der Notstromakku wird mit 1,5m Anschlusskabel mit Schuko-Stecker geliefert.

Der Akkuzustand kann durch betätigen des Leuchtdrucktasters bei eingeschalteter Notfunktion angezeigt werden:

Anzahl der roten Lichtblitze (blinken):
1× = 0%-20% verbleibende Leistung
2× = 20%-40% verbleibende Leistung
3× = 40%-60% verbleibende Leistung
4× = 60%-80% verbleibende Leistung
5× = 80%-100% verbleibende Leistung

Bitte beachten Sie unbedingt die bei den Produkten beiliegende Gebrauchsanweisung!

Technische Daten - FlexLED 230V / 42V

LED	LEDs doppelseitig (2x180 LEDs/m)
Systemleistung	13W/m / 8W/m
Lichtausbeute	1.500lm/m / 920lm/m
Lichtfarbe	4.000K
Abstrahlwinkel	240° (120° je Seite)
Lebensdauer	>30.000h
Schutzart	IP65
Schlagfestigkeit	IK10
Temperatur Einsatzbereich	-20°C bis +55°C
Gewicht	ca. 13,5kg / ca. 6kg / ca. 6kg / ca. 2kg
Abmessung Lichtband (BxH)	16x7,5mm
Länge Lichtband	
FlexLED 230V	50m / 25m / 10m (erweiterbar auf max. 100m)
FlexLED 42V	25m (nicht erweiterbar)
Anschlusskabel	
FlexLED 230V	1,5m (2x1,5mm² H07 RN-F) mit Konturenstecker)
FlexLED 42V	1,5m (2x1,5mm² H07 RN-F) mit CEE-Stecker 2x16A/42V)

Technische Daten - Notstromakku für FlexLED 230V

Leistung	50W
Notbetrieb Akku	120min
Akkustand	Anzeige durch Kontrollleuchte
Angeschlossene Leistung	max. 1.500W
Eingangsspannung	100-277VAC
Ausgangsspannung	175VDC
Batterie	22,2V 6.000mAh Li-ion Batterie
Ladedauer	>8h
Notfall-Auslösezeit	<1s
Schutzart	IP65
Schlagfestigkeit	IK08
Temperatur Einsatzbereich	-10°C bis +45°C
Anschlusskabel	1,5m (3x1,5mm² H07 RN-F mit Schuko-Stecker)
Notbetrieb Helligkeit	
10m	30% 450lm/m
25m	20% 300lm/m
50m	10% 150lm/m

Art.-Nr.	Beschreibung
800884	FlexLED Lichtband 230V auf Leitungsroller 50m, 4.000 K, Wide 240° inkl. Anschlusskabel
861020	FlexLED Lichtband 230V auf Leitungsroller 25m, 4.000 K, Wide 240° inkl. Anschlusskabel
800833	FlexLED Lichtband 230V auf Haspel 10m, 4.000 K, Wide 240° inkl. Anschlussklabel
335081	FlexLED Lichtband 42V auf Leitungsroller 25m, 4.000 K, Wide 240° inkl. Anschlusskabel

Zubehör	
800834	Notstromakku 230V 50W für FlexLED Lichtband, 1,5m Anschlusskabel H07 RN-F mit Schuko-Stecker
800835	1,5m Anschlusskabel H07 RN-F mit Konturenstecker für FlexLED Lichtband 230V
800841	Flickerfreies Netzteil mit Konturenstecker
800840	Dimmer für FlexLED mit Konturenstecker, 1-50% über Dimmer, 100% fix über Schalter
800885	T-Verbinder für FlexLED Lichtband 230V
800836	Reparaturset für FlexLED Lichtband

LineLED PRO 4
Feuchtraumwannenleuchte

Die LineLED PRO 4 ist für anspruchsvolle Einsätze in Industrieanlagen, Tiefgaragen sowie in Kühl- und Lagerbereichen. Durch eine stoßfeste und satinierte Abdeckung aus Polycarbonat (PC) wird die Blendwirkung minimiert und eine gleichmäßige Lichtverteilung mit hohem Sehkomfort gewährleistet. Die Schutzklasse IP65 schützt die Leuchte gegen das Eindringen von Schmutz und Wasser. Alle Ausführungen sind im Standard zur 5x2,5mm² Durchgangsverdrahtung ausgelegt.
Bitte beachten Sie, dass die Leuchte nur im geschützten Bereich eingesetzt werden kann. Außerhalb von geschlossenen Räumen ist die Verwendung nur in Außenbereichen, z.B. unter einem Vordach, ohne direkte Sonneneinstrahlung und ohne direkte Bewitterung zulässig.

Produkteigenschaften

- Werksseitige Standardeinstellung: 45W / 5.000K (Art.-Nr. 341674)
- geringer Energieverbrauch bei hoher Lichtausbeute
- Opale Abdeckung für gleichmäßiges Licht
- hohe Energieeffizienz
- Verschlüsse und Befestigungen aus Edelstahl
- inkl. Durchgangsverdrahtung 5x2,5mm² (für Zuleitung 5-12mm)
- Befestigungseinheiten für Deckenmontage und 2x Kabelverschraubungen im Lieferumfang

Technische Daten

Eingangsspannung	220-240 VAC / 176-260 VDC
Systemleistung (einstellbar)	
Art.-Nr. 341674	45W / 60W / 65W / 80W
Art.-Nr. 347129	20W / 30W / 34W / 40W
Lichtstrom (Art.-Nr. 347129)	
20W	2.800 - 3.000lm
30W	4.200 - 4.500lm
34W	4.700 - 5.000lm
40W	5.400 - 6.000lm
Lichtstrom (Art.-Nr. 341674)	
45W	5.850 - 6.300lm
60W	7.800 - 8.400lm
65W	8.830 - 9.750lm
80W	10.400 - 11.200lm
Farbtemperatur (einstellbar)	3.000K / 4.000K / 5.000K
CRI Index	Ra >80
Abstrahlwinkel	120°
LED-Lebensdauer	50.000h
Schutzart / -klasse	IP65 / I
Stoßfestigkeit	IK08
Temperatur Einsatzbereich	-20°C bis +40°C
Gehäusematerial	PC grau
Abdeckung	PC matt
Gewicht	ca. 1,75kg / ca. 1,6kg
Maße (LxBxH)	
Art.-Nr. 347129	1.200x79x68mm
Art.-Nr. 341674	1.500x79x68mm

Art.-Nr.	Ausführung
341674	LineLED PRO4/W45-80/V230/ALC/DV5X2,5/-
347129	LineLED-PRO4/W20-40/V230/ALC/DV5X2,5/-/D
Art.-Nr.	**Ausführung mit Notlichtfunktion**
345881	LineLED PRO4/W45-80V230/1500mm/AKKU/IP65

StreamLED 2 AQUA
Schutzrohrleuchte

Die StreamLED 2 AQUA ist unsere Antwort auf die Beleuchtungs-anforderungen speziell von Wasserreservoirs. Sie besitzt eine hohe Lichtausbeute bei stark verminderter Ausfallhäufigkeit. Durch ein satiniertes Spezialrohr wird die Blendung minimiert – weitere Merkmale sind die hohe Schutzart (IP66/IP69) und die kompakte Bauweise.

Produkteigenschaften

- hohe Effizienz und Gleichmässigkeit des Lichtes
- robust und schlagfest
- energiesparend (geringer Stromverbrauch bei hoher Lichtleistung)
- einfache Montage
- geeignet für Einsatz im Wasserreservoir, SVGW zertifiziert für den Überwassereinsatz (Zertifikat Nr. 2304-H7203)
- Ausführung für Direktanschluss über Kabelverschraubung und vergossenen Endkappen
- Einspeisung mit externem Netzteil
- Anschlussleitung 3x1,5mm²

Technische Daten

Steuereinheit	198 - 264VAC (176 - 264VDC)
Eingangsspannung	30 - 35VDC
Konstantstrom	525mA / 1050mA / 1600mA
Systemleistung	20W / 35W / 55W
Lichtstrom	2121lm / 4245lm / 7102lm
Lichtausbeute	106lm/W / 121lm/W / 129lm/W
CRI (Farbwiedergabeindex)	Ra > 80
Lebensdauer	L70 B10 > 50000h
Schutzart	IP66 / IP69
Schlagfestigkeit	IK10
Schutzklasse	II
Temperatur Einsatzbereich	–25°C bis +40°C
Farbtemperatur	5000K
Abstrahlwinkel LED	120°
Material Gehäuse / Rohr	PMMA Acrylglas
Gehäusefarbe	Abdeckkappen anthrazit RAL7016 / Rohr transparent matt (satiniert)
Anschlusskabel	trinkwasserzertifiziert (Clean Cable)

Art.-Nr.	Leistung	Konstant-strom	Licht-strom	A mm	B mm	C mm	Leitungs-länge
861221	20W	525 mA	2121lm	479	719	786	25m
861220	35W	1050 mA	4245lm	958	1198	1265	25m
861070	55W	1600 mA	7102lm	1437	1677	1709	15m
861071	55W	1600 mA	7102lm	1437	1677	1709	25m

Netzteil und Halterung nicht im Lieferumfang enthalten!

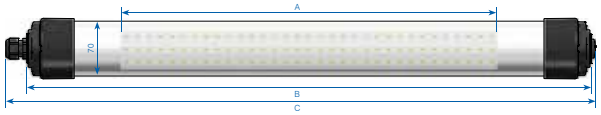

AlphaLUXX 25-60
LED Strahler

IK10*

*bei Ausführung mit PC-Scheibe

Die AlphaLUXX 25-60 ist die praktische Ausführung für den Einsatz und überzeugt durch Qualität, Leistung und Handhabung.

Technische Daten

Eingangsspannung	100-277 VAC (50/60Hz)
Lichtquelle	SMD-LEDs
Ausführung	25 / 40 / 60
Systemleistung	25W / 40W / 60W
Lichtstrom bis zu	3.550lm / 5.500lm / 7.700lm
System-Effizienz	142lm/W / 138lm/W / 128lm/W
Lichtfarbe	4.000K / 5.000K
Abstrahlwinkel	120°
CRI (Farbwiedergabeindex)	Ra >80
Lebensdauer	[L70/B10] > 80.000h
Schutzart	IP65
Schutzklasse	I
Stoßfestigkeit	IK10 (bei Ausführung mit PC-Scheibe)
Temperatur Einsatzbereich	25W -30°C bis +60°C 40W -30°C bis +55°C 60W -30°C bis +50°C
Gehäuse	Aluminiumdruckguss
Gehäuseoberfläche	PTFE-beschichtet (für Lebensmittel-industrie geeignet)
Gehäusefarbe	schwarz
Abdeckung	3mm PC klar, optional satiniert oder optional 3mm ESG satiniert, klar
Anschlussleitung	1m
Gewicht	ca. 2,7kg
Maße (LxBxH)	289x176x85,5mm

Art.-Nr. 5.000K	Art.-Nr. 4.000K	Ausführung
800083	291030	AlphaLUXX/W25V230/PC klar
292147	861008	AlphaLUXX/W25V230/ESG klar
800075	296048	AlphaLUXX/W40V230/PC klar
291482	294276	AlphaLUXX/W40V230/ESG klar
800084	313261	AlphaLUXX/W60V230/PC klar
292914	291842	AlphaLUXX/W60V230/ESG klar

TOP!

Zubehör	
290777	Anschlussleitung 5m H07RN-F 3x1,5mm² mit Schuko-Stecker und Kabelverbinder
293825	Befestigungsbügel Stahl 5mm

AlphaLUXX 80-120
LED Strahler

IK10*

*bei Ausführung mit PC-Scheibe

Die AlphaLUXX 80-120 beeindruckt durch die enorme Effizienz und ist auch in dimmbarer Ausführung erhältlich.

Technische Daten

Eingangsspannung	100-277 VAC (50/60Hz)
Lichtquelle	SMD-LEDs
Ausführung	80 / 100 / 120
Systemleistung	86W / 111W / 128W
Lichtstrom bis zu	12.800lm / 16.500lm / 18.700lm
System-Effizienz	149lm/W / 149lm/W / 146lm/W
Lichtfarbe	4.000K / 5.000K
Abstrahlwinkel	120°
CRI (Farbwiedergabeindex)	Ra >80
Lebensdauer	[L70/B10] > 80000h
Schutzart	IP65
Schutzklasse	I
Temperatur Einsatzbereich	80W -30°C bis +60°C 100W -30°C bis +55°C 120W -30°C bis +50°C
Gehäuse	Aluminiumdruckguss
Gehäuseoberfläche	PTFE-beschichtet
Gehäusefarbe	schwarz
Abdeckung	5mm PC klar, optional satiniert oder optional 5mm ESG satiniert, klar
Anschlussleitung	1m
Gewicht	ca. 7,0kg
Maße (LxBxH)	389x252x106,5mm

Art.-Nr. 5.000K	Art.-Nr. 4.000K	Ausführung
800074	313263	AlphaLUXX/W80V230/PC klar
800049	800260	AlphaLUXX/W80V230/ESG klar
800098	313262	AlphaLUXX/W100V230/PC klar
800048	860968	AlphaLUXX/W100V230/ESG klar
800054	800355	AlphaLUXX/W120V230/PC klar
800043	290085	AlphaLUXX/W120V230/ESG klar

TOP!

Zubehör	
290777	Anschlussleitung 5m H07RN-F 3x1,5mm² mit Schuko-Stecker und Kabelverbinder
293827	Befestigungsbügel Stahl 6mm

FlutLED 3 SR DALI
LED Strahler salzwasserbeständig

Der FlutLED 3 SR DALI Flutlichtstrahler, ist ideal für große Innen- und Außenbereiche wie Industrieanlagen, Logistikflächen und Flugplätze. Dank des Winkelverstellbügels lässt er sich an Wand, Decke oder auf einer Traverse montieren und optimal ausrichten.

Das robuste Gehäuse aus Aluminiumdruckguss mit Selbstreinigungsfunktion sowie die Aluminiumhalterung und Edelstahlschrauben bieten guten Korrosionsschutz, auch gegen Salzwasser. Zusätzlich ist der Strahler über DALI 2 dimmbar und ermöglicht eine individuelle Lichtsteuerung.

Der FlutLED 3 SR DALI vereint Leistung, Flexibilität und Langlebigkeit in einem kompakten Design, um anspruchsvolle Beleuchtungsaufgaben zuverlässig zu meistern.

Produkteigenschaften

- glattes Gehäuse mit Selbstreinigungsfunktion
- präziser Winkelverstellbügel, flexible Installation
- Gehäuse aus Aluminiumdruckguss, Halterung aus Aluminium und Schrauben aus Edelstahl, gute Korrosionsbeständigkeit auch gegen Salzwasser
- dimmbar über DALI 2

Technische Daten

Eingangsspannung	100-240VAC 50/60Hz
Systemleistung	75W / 150W / 200W / 240W
Lichtstrom	ca. 10.000lm
Lichtfarbe	5.000K
CRI-Index	Ra >80
Abstrahlwinkel	110°
LED-Lebensdauer	82.000h [L80/B50]
Schutzart Leuchte	IP66
Stoßfestigkeit	IK08
Temperatur Einsatzbereich	-20°C bis +50°C
Gehäusematerial	Aluminiumdruckguss
Gehäusefarbe	dunkelgrau
Abdeckung	ESG klar
Montage	Bügelmontage
Gewicht	3,6kg
Abmessungen (BxHxT)	260x386x151mm

Art-Nr.	Ausführung
341077	FlutLED 3 SR, 75W, 230V, 5.000K, ca. 10.000lm

StreetLED 4

Licht-Emittierende Diode (LED)
Für die StreetLED 4 werden nur hochwertige LEDs verwendet, mit einer optimalen Abstimmung Farbqualität, Lichtleistung, Lebenserwartung und Frei von Quecksilber und Blei (RoHS-Konform). Um das beste Gleichgewicht zwischen natürlicher Farbverteilung (echte Farbwiedergabe) und dem menschlichen Auge bei Nacht zu erreichen, wurde die Farbtemperatur von 4000 K ausgewählt.

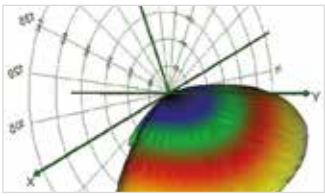

Optik
Die asymmetrische Lichtverteilung führt neben normgerechter Ausleuchtung auch zu weniger Lichtverschmutzung oder Blendung, in Verbindung mit der „Full Cutoff" Charakteristik reduziert sich die Lichtverschmutzung auf Null. Weniger Streulicht lässt Anwohner ruhiger schlafen und erhöht so deren Lebensqualität.

Gehäuse
Neben einem modernen Gehäuse-Design sollten Ziele wie Beständigkeit gegen extreme Witterungseinflüsse, Unterstützung der wichtigen Funktionen sowie Schutz der vitalen Teile der Leuchte erfüllt werden. Das Ergebnis zeichnet die StreetLED 4 aus; vollständig abgedichtet, keine Öffnungen, störende Kühlrippen oder Ventilatoren. Verwendet wird eine leichte Aluminiumlegierung mit mehrschichtigem Oberflächenfinish.

Modellübersicht – StreetLED 4

Modelle	StreetLED 4 20W	StreetLED 4 40W	StreetLED 4 60W	StreetLED 4 80W
Technische Daten				
Empfohlene Lichtpunkhöhe	bis 5m	5-7m	5-7m	7-12m
Lichtstrom	3.000lm	6.000lm	9.000lm	12.000lm
Lichtausbeute	150lm/W	150lm/W	150lm/W	150lm/W
Leistungsaufnahme	20W	40W	60W	80W
Anwendungs-bereiche	Für kleinere Straßen, Fuß- und Radwege, private Vorplätze, Gassen und Parkplätze.	Für kleinere Straßen, Fuß- und Radwege, private Vorplätze, Gassen und Parkplätze.	Für Gemeindestraßen, Kreuzungen, Parkplätze und anspruchsvolle Frei- und Industriegelände.	Für städtische Straßen und Plätze, Mehrfachkreuzungen, große Flächen und Parkplätze, große Frei- und Industriegelände.

StreetLED 4

IK08 IP66

Die StreetLED 4 für Objekt- und Außenbeleuchtung kombiniert fortschrittliche LED-Technologie mit einem modernen Design, das auf zusätzliche Kühlrippen verzichtet. Höchste Priorität hat die Langlebigkeit, sowohl für den Innen- als auch den Außenbereich. Eine stoßfeste Glasabdeckung und langlebige LED-Chips vervollständigen diese kompakte Leuchte.

Zur Minimierung der Lichtverschmutzung gemäß der Dark-Sky-Initiative verfügt die Leuchte über eine geschlossene Konstruktion, die unnötige Lichtemissionen in den Himmel vermeidet. Die Abstrahlcharakteristik der StreetLED 4 erfüllt die Anforderungen sowohl für die Beleuchtung von Anwohnerstraßen als auch für die gleichmäßige Ausleuchtung von Wegen, Straßen und Objekten in industriellen Anlagen.

Abstrahlcharakteristik (147°/78°)

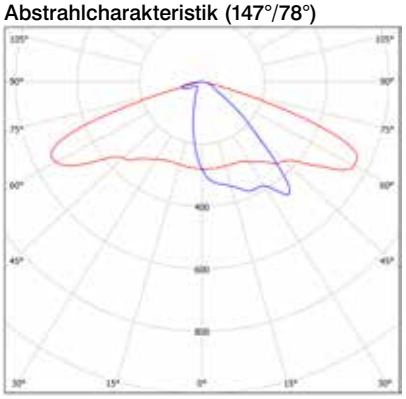

Produkteigenschaften:

- Vor Ort Anpassung des Neigungswinkels +/-15°
- Einfacher Austausch von photometrischen Komponenten
- Universeller Montageadapter für Mastzopf (Ø76mm oder Ø60mm)
- 20kV Überspannungsschutz
- Zwei verschiedene Größen für mehr Flexibilität und ästhetischer Einheitlichkeit

Technische Daten

Eingangsspannung	100-240VAC
Systemleistung	20W / 40W / 60W / 80W
Lichtstrom	3000lm / 6000lm / 9000lm / 12000lm
Lichtfarbe	4000K
CRI-Index	Ra >70
Lebensdauer	mind. 100000h
Schutzart / -klasse	IP66 / I
Stoßfestigkeit	IK08
Justierung	-15° bis +15°
Temperaturbereich	-30°C bis +45°C
Gehäusefarbe	RAL 9007
Abmessungen (LxBxH)	
20W / 40W	400x220x128mm
60W / 80W	550x280x134mm
Gewicht	4,4kg / 4,4kg / 6,4kg / 6,4kg

Art.-Nr.	Beschreibung
342428	StreetLED 4 20W, 4000K, exkl. Mastaufnahme
342429	StreetLED 4 40W, 4000K, exkl. Mastaufnahme
342430	StreetLED 4 60W, 4000K, exkl. Mastaufnahme
342431	StreetLED 4 80W, 4000K, exkl. Mastaufnahme

Art.-Nr.	Zubehör
342433	Mastaufnahme 60mm, RAL 9007
342434	Mastaufnahme 76mm, RAL 9007

LaneLED INOX Handlauf-System

LED-bestückte Handläufe für Outdoor- und Indoor-Anwendungen für Balkongeländer, Treppengeländer und Terrassengeländer, als Sturzsicherung und Führungsunterstützung an Treppenaufgängen mit Funktions-, Akzent- oder Wegbeleuchtung, welche auf klassischen Geländerpfosten mit speziellen Rohrstücken sehr einfach montiert werden. Die Rohrstützen und die Adapter ermöglichen eine innere Kabelführung mit der von GIFAS entwickelten Anschlussverkabelung.

Die Vielzahl der Einzelelemente des Baukastensystems ermöglicht die bedarfsgerechte Bereitstellung für viele verschiedene Montageorte (Wand, Geländer, usw.). Sämtliche Metallkomponenten aus V4A-Qualität, Schutzart IP67.

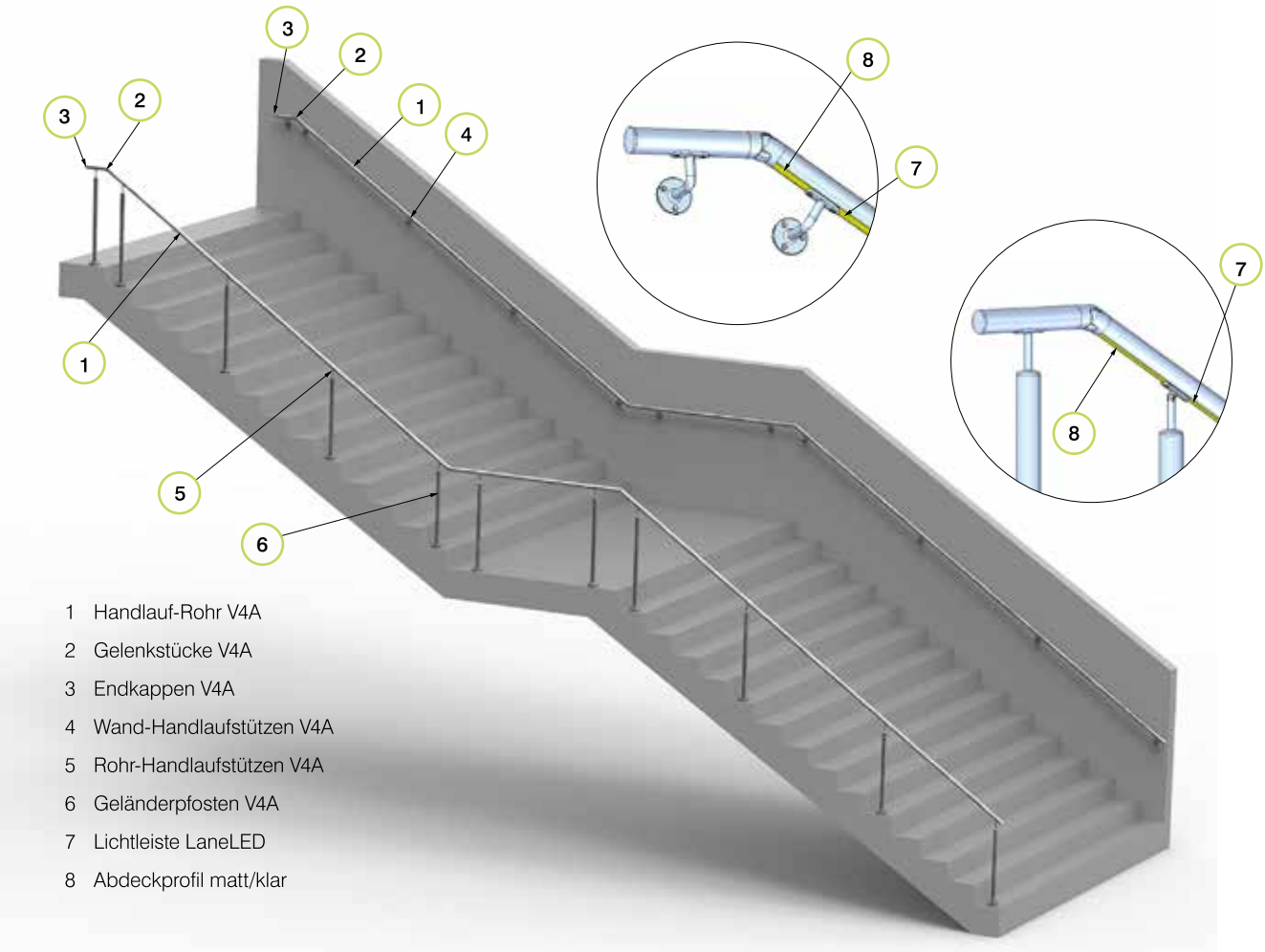

1 Handlauf-Rohr V4A
2 Gelenkstücke V4A
3 Endkappen V4A
4 Wand-Handlaufstützen V4A
5 Rohr-Handlaufstützen V4A
6 Geländerpfosten V4A
7 Lichtleiste LaneLED
8 Abdeckprofil matt/klar

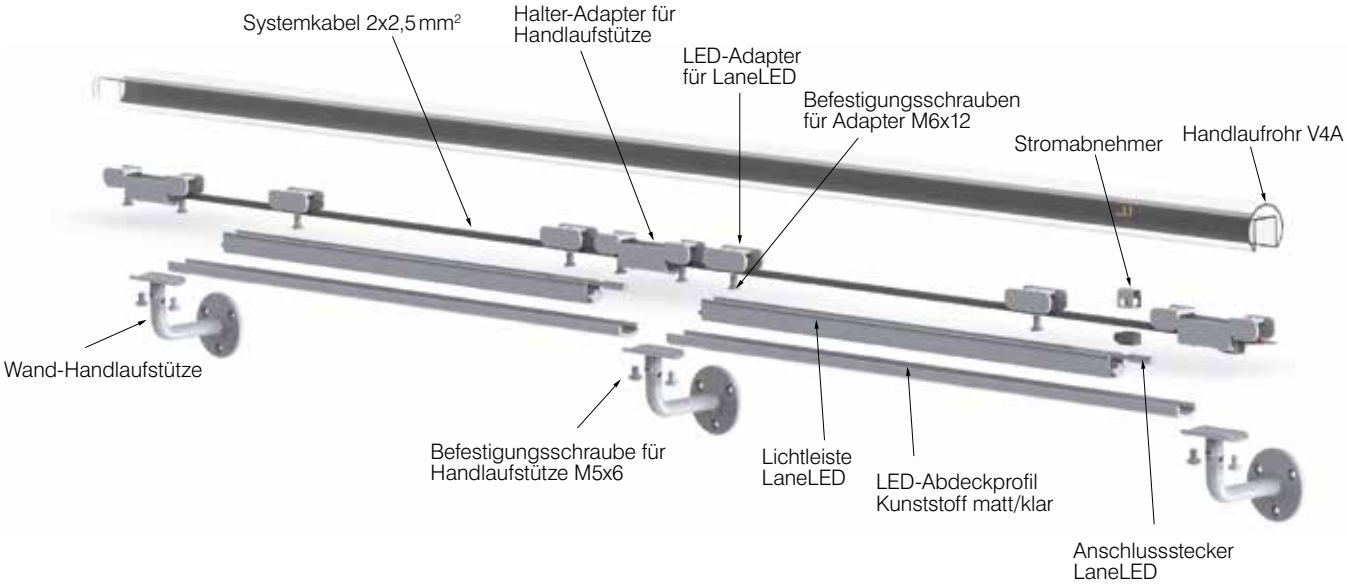

Handlauf INOX42

Das Handlauf-Profil von GIFAS ist das Trägerelement für das LaneLED-System. Das Profil und die verschiedenen Befestigungs- und Verbindungsartikel sind so konstruiert und aufeinander abgestimmt, dass die Elektroversorgung mit einem innenliegenden Kabel gewährleistet ist.

Mechanische Eigenschaften

Metallkomponenten	Edelstahl V4A
Außendurchmesser	42,4mm
Profilwandstärke	1,5mm
Profiloberfläche	Radialschliff (Korn 240)
Profllänge	2500mm / 5000mm
Montagearten	Rohranschlussplatte / Wandhalter / Pfostenträger

Aufbau Handlauf-Profil

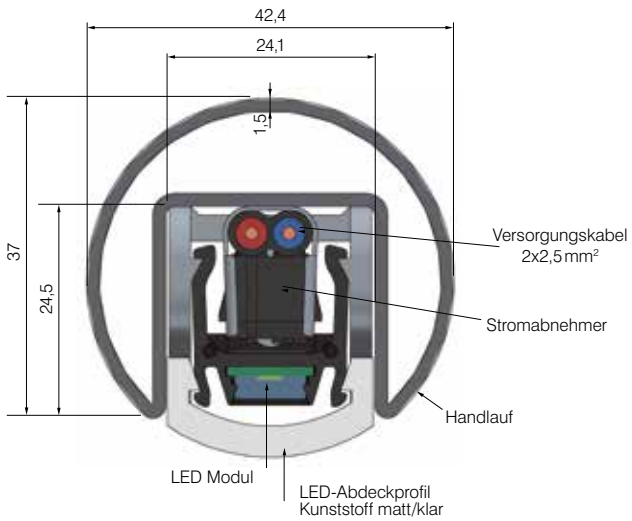

Aufbau Geländerpfosten

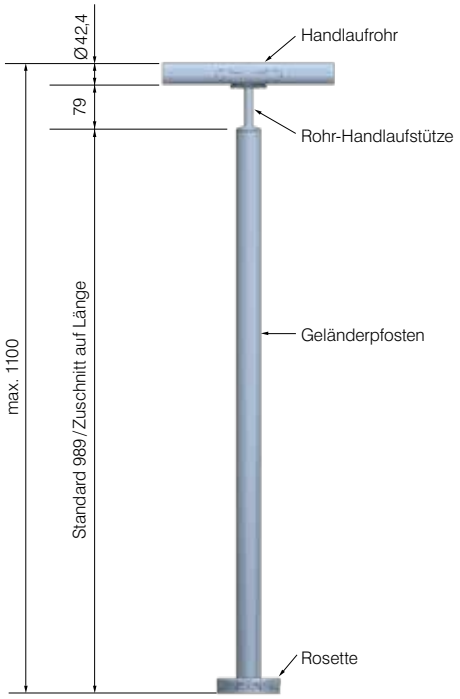

Wir unterstützen Sie gerne bei der Planung!

LaneLED INOX Handlauf-System

Überblick elektrische Komponenten

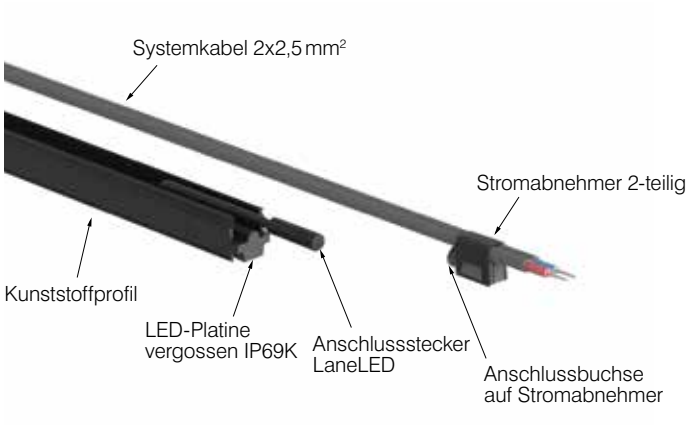

Stromabnehmer

Für die elektrische Versorgung wird jede einzelne LaneLED über den Stromabnehmer – frei aufsetzbar auf das Flachkabel 2x2,5 mm² – angeschlossen. Als Schnittstelle dient die Kabelbuchse auf den Stromabnehmer bzw. das Anschlusskabel mit Stecker der LaneLED (IP69K-Verbindung).

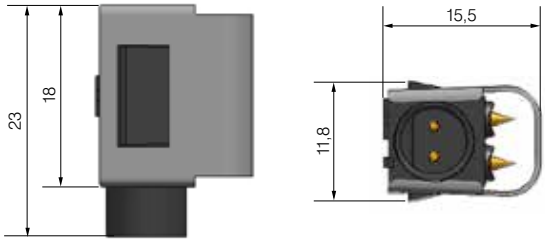

Die Lichtleiste LaneLED aus dem Hause GIFAS ist das Basiselement für den beleuchteten Handlauf. Die weiteren Parameter der LaneLED sind sorgfältig bestimmt.

Eingangsspannung	21-32VDC
Lichtleiste	Typ 11 (190mm / 560mm / 928mm / 1482mm)
Lichtfarbe	3000K / 4400K / 5800K
Abstrahlwinkel	120°
Schutzart	IP69K
Schutzklasse	III
Stoßfestigkeit	IK10
Lebensdauer	50000h [L70/B10]
Systemkabel	2x2,5mm² schwarz (Innenliegendes Flachkabel CU-verzinnt, EPR/EPR)
Abdeckung	klar / matt (L 1600mm)
Montageart	Standard 30° Versatz

Aufbau LaneLED

Das Trägerprofil der Lichtleiste LaneLED besteht aus einem Sonderprofil aus Kunststoff mit besonderen mechanischen und chemischen Eigenschaften.
Von unten wird ein flexibles und teilbares LED-Band eingelegt und mit einer 2K-Vergussmasse fest in das Kunststoff-Profil eingearbeitet. Das Vergiessen führt zum hohen Schutzgrad von IP69K.
Im Oberteil des Profils (zwischen den Querstreben) ist Platz für die Kabelführung inklusive des Stromabnehmers. Das innenliegende Systemkabel ist somit gut gegen Vandalismus geschützt.

Montagehinweis

Die Stromabnehmer sind mit einem Spezialwerkzeug zu montieren. Die Presszange in mechanischer Ausführung kann auf Anfrage leihweise zur Verfügung gestellt werden.

Redundante Ausführung mit zwei unabhängigen Beleuchtungskreisen auf Anfrage!

Netzteile
Passende Netzteile zu LaneLED INOX Handlläufen finden Sie auf Seite 87.

LaneLED INOX Handlauf-System

Technische Daten LaneLED – Lichtvergleichsmessungen

Für jeden Anwendungszweck das richtige Licht! Nachfolgend eine Übersicht über die erreichbaren Werte mit den Lichtleisten LaneLED.

Grundbasis

Die LaneLED im Handlauf bei einer Höhe von 100cm über 2m breiten Treppenlauf ergeben folgende Werte bezüglich Beleuchtungsstärke.

Maximallänge mit LaneLED Typ 11 bis 50m pro Einspeisung mit 30V DC möglich.

Handlaufhöhe 100cm, Treppenlaufbreite 2m, Abstrahlwinkel Handlauf 0°

Einseitig

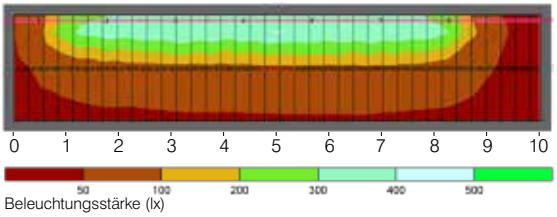

Beidseitig

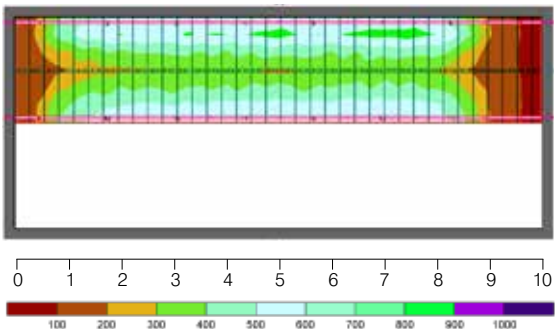

Ausleuchtung

Lichtkegel bei der Anwendung für den INOX-Handlauf.
Der Abstrahlwinkel beträgt 120° rundum.

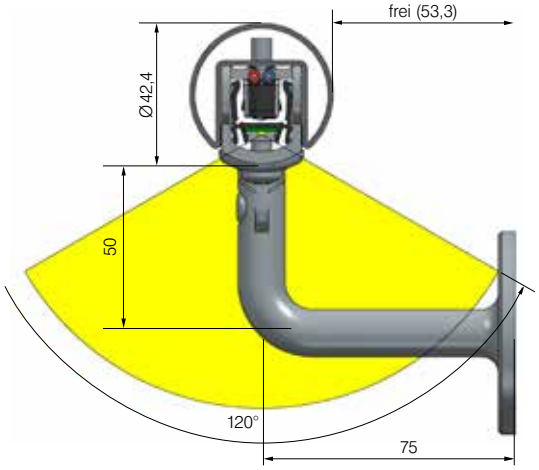

Montagart „30° Versatz“ (Optionale Lichtverteilung)

Durch Einsatz eines neuen Rohrverbinders kann die Lichtverteilung gegenüber der Standardmontageart um 30° geneigt werden. Somit ist die Ausleuchtung der Wegefläche optimiert und eventuell unerwünschte Beleuchtungsbereiche (beispielsweise im Wandbereich) können minimiert werden.

Dies steigert die Nutzungseffizienz. Der Kippwinkel wurde so gewählt, dass unerwünschte Blendungseffekte ausbleiben. Das Verbindungsrohr kann direkt als Halterungselement (für Rohradapter, Wandadapter oder Pfostenadapter) in den Systembaukasten integriert werden. Das Systemkabel kann ebenfalls durchgeführt werden. Somit ist eine schnelle und sinnvolle Montage sichergestellt. Bestehende Handlaufsysteme können einfach mit diesem 30°-Versatzadapter nachgerüstet werden.

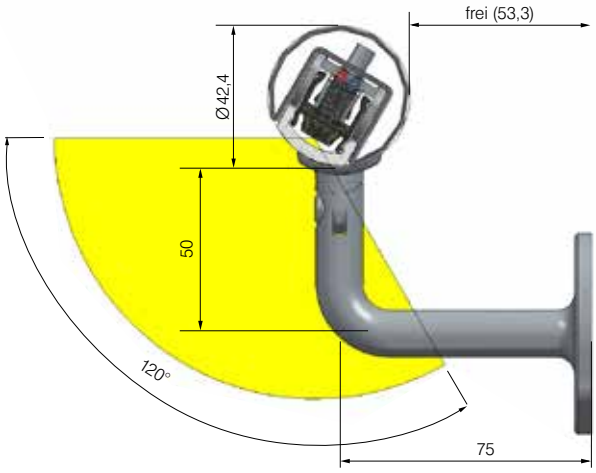

LaneLED WALL

LaneLED WALL – das universell einsetzbare, lineare Beleuchtungssystem für verschiedenste Anwendungen!

LaneLED WALL ist ein komplettes System, welches einfach zu montieren ist, geeignet für vielfältigste Anwendungen. Hauptmerkmal des Lighting Systems LaneLED WALL ist die kompakte, kleine Bauform und die hervorragende Lichtausbeute. Kleinstmögliche Abmessungen erlauben eine unauffällige Installation und der Einbau kann somit auf engstem Raum erfolgen. Hierbei wird die LaneLED WALL, je nach Bedarf, an die Wand oder die Decke montiert. Durch die kleinen Abmessungen ebenfalls für den Einbau in Nischen geeignet.

Anwendungen und Einsatzbereiche

- Signalisierung der Fluchtwege in Straßen-, U-Bahn- und Bahntunneln
- allgemeine Beleuchtung von Bahnhöfen, Wartehallen oder Unterständen
- Beleuchtung von Fluchtwegen in U-Bahn- und Eisenbahntunneln
- Markierung von Notausgängen (grüne LaneLED auf Anfrage)
- Deckenmontage für Kraftwerks- und Kavernentunneln sowie Flucht- und Arbeitsstollen mit niedriger Bauhöhe
- Brückenbeleuchtungen
- Gehwegbeleuchtungen

Ihre Vorteile

- einfache und schnelle Montage dank des praktischen Klick-/Stecksystem
- Austausch einer LaneLED-Leiste in 2 Minuten
- schwer entflammbar, halogenfrei und selbstverlöschend
- verschiedene Ausleuchtungsmöglichkeiten dank unterschiedlicher LED-Leisten
- absolut wartungsoptimiert aufgrund des Klick-/Stecksystems
- hochwertige, langlebige Materialien
- sicherer Betrieb des Systems dank Sicherheitskleinspannung
- vandalensichere Ausführung durch Verwendung entsprechender Komponenten
- lange Segmentlänge auch bei hoher Lichtleistung möglich
- optionale Redundanz
- individuelle und projektbezogene Beratung

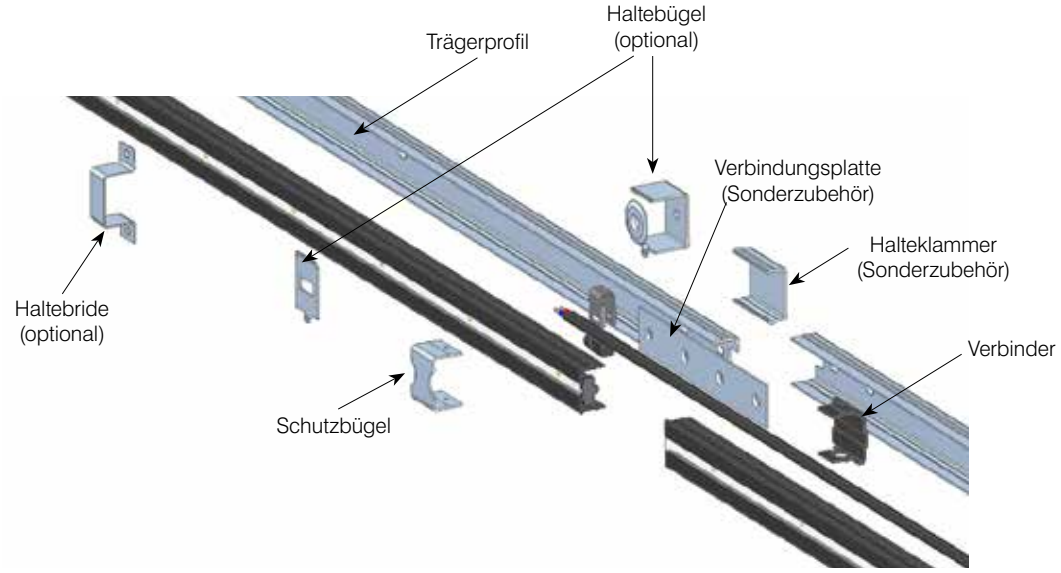

LaneLED WALL

LaneLED Lichtleiste

Die Lichtleiste LaneLED ist das Basiselement für die beleuchteten Handläufe und das Lighting System LaneLED WALL. Abhängig von den Anforderungen des Betreibers wird der entsprechende Typ ausgewählt, wobei die gewünschte Beleuchtungsstärke die entscheidende Vorgabe ist. Die weiteren Parameter der LaneLED sind sorgfältig bestimmt. Das Trägerprofil der Lichtleiste LaneLED WALL ist ein Sonderprofil aus Spezialkunststoff mit besonderen Eigenschaften für mechanische und chemische Belastungen. Es wird ein flexibles und teilbares LED-Band eingelegt und mit einer 2K-Vergussmasse fest in das Kunststoff-Profil eingearbeitet. Das Vergiessen führt zur hohen Schutzart von IP69K. Im Rückraum des Profils ist Platz für die Kabelführung inklusive des Stromabnehmers.
Die LaneLED-Lichtleiste ist komplett anschlussfertig (steckbar) exkl. Montagematerial (Systemkabel und Stromabnehmer).

Mechanische Komponenten

Die LaneLED Lichtleisten sind in das Trägerprofil einzusetzen. Das Trägerprofil wird auf dem entsprechenden Untergrund befestigt. Weitere Komponenten dienen verschiedenen Konfigurationsmöglichkeiten, wie z. B. 45° Montage oder Erhöhung der Vandalismussicherheit.

Systemkomponenten

Für die elektrische Versorgung wird jede einzelne LaneLED WALL über den Stromabnehmer – frei aufsetzbar auf das Flachkabel 2x2,5 mm² – angeschlossen. Dazu kann eine Spezialzange bereitgestellt werden.

Netzversorgung

Die elektrische Stromversorgung der LaneLED Lichtleisten erfolgt durch Netzteile, die einzeln in der Haupt- oder Unterverteilung oder direkt in das Gehäuse vor Ort, montiert werden. (Vollgummi-, Polycarbonat- oder Stahlgehäuse).
Die Speisung von 21-32VDC (Nennspannung 24VDC) wird in der Regel mit einem Netzteil 230VAC erzeugt. Netzteile sind erhältlich in unterschiedlichen Leistungsgrößen, abhängig von der gesamten Beleuchtungslänge und der Leistung der gewünschten LaneLED Lichtleisten.

Das Netzteil kann natürlich auch in einem Verteiler oder in einer Dose installiert werden, gemäß Kundenbedürfnissen.

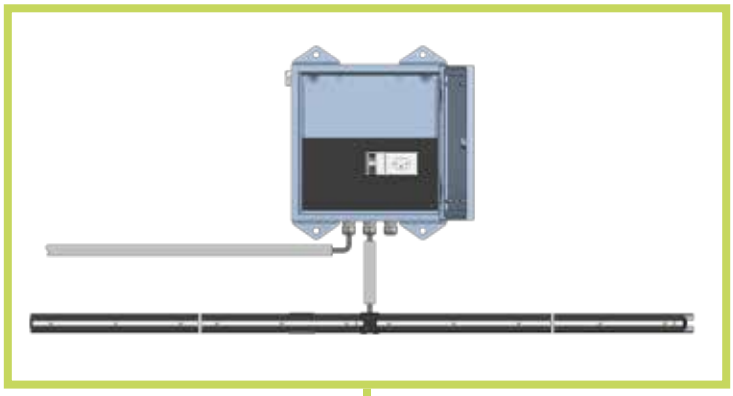

=

Lichtkomponenten
Lichtleiste LaneLED in Kunststoff-Sonderprofil inkl. elektrischer Versorgung

+

Mechanische Komponenten
Wandbefestigung, Bügel- und Zubehör V4A Verbinder- und Winkelteile

+

Systemkomponenten
Systemkabel
Stromabnehmer

+

Versorgungskomponenten
Versorgungseinheiten
Netzteileinhieten
Kabel und Leitungen

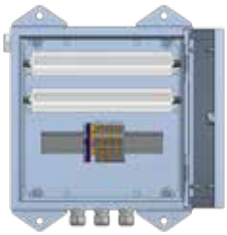

Wir unterstützen Sie gerne bei der Planung!

LaneLED WALL

Technische Daten LaneLED – Lichtleisten

Für jeden Anwendungszweck das richtige Licht! Nachfolgend eine Übersicht über die erreichbaren Werte mit den Lichtleisten LaneLED Typ 1 bis 11.

Wartungsfaktor: 1 (Neuwert)
Lichtpunkthöhe: 95 cm (wandmontiert)
Fluchtwegbreite: 1 m

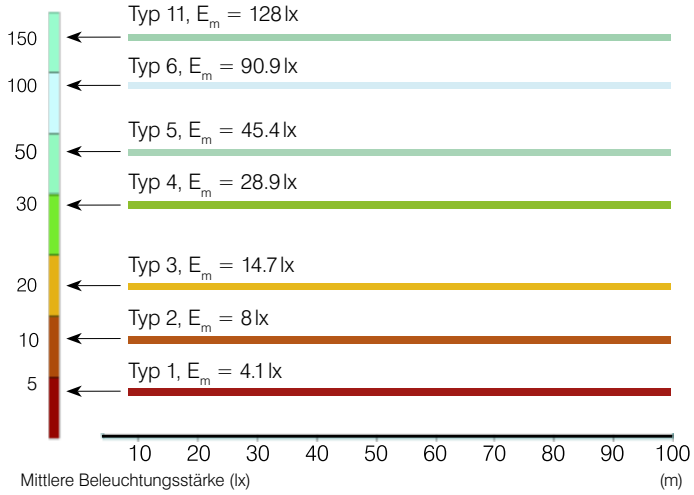

Sortiment Standard 21 - 32 VDC

Art.-Nr. 3000K	Art.-Nr. 4400K	Art.-Nr. 5800K	Anzahl LED	Leistung W	Strom mA	Länge mm	Licht lm
Typ 11							
860546	860538	860542	6	2	80	188	120
860547	860539	860543	18	6	240	558	360
860548	860540	860544	30	10	400	926	600
860549	860541	860545	48	16	640	1479	960
Typ 6							
	860529		12	3	120	372	192
	860530		36	9	360	1110	576
Typ 5							
	860397		12	1,5	60	372	96
	860398		36	4,5	180	1110	288
Typ 4							
	860526		12	1	40	372	64
	860527		36	3	120	1110	192
Typ 3							
	860394		12	0,5	20	372	32
	860395		36	1,5	60	1110	96
Typ 1							
	860391		12	0,12	5	372	8
	860392		36	0,36	15	1110	24

Weitere Ausführungen auf Anfrage

Ausleuchtung

Lichtkegel mit Abstrahlung 120°. Ausleuchtung in Abhängigkeit der Platzierung.

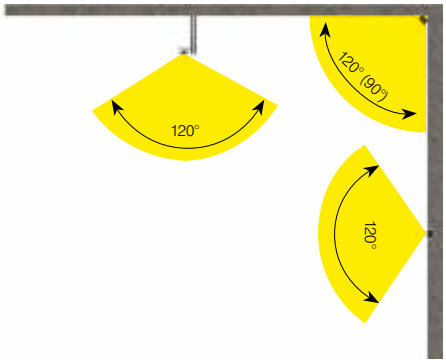

Stromabnehmer Typ SNAP

Für die elektrische Versorgung wird jede einzelne LaneLED WALL über den Stromabnehmer – frei aufsetzbar auf das Flachkabel 2x2,5 mm² – angeschlossen (Spezialzange).

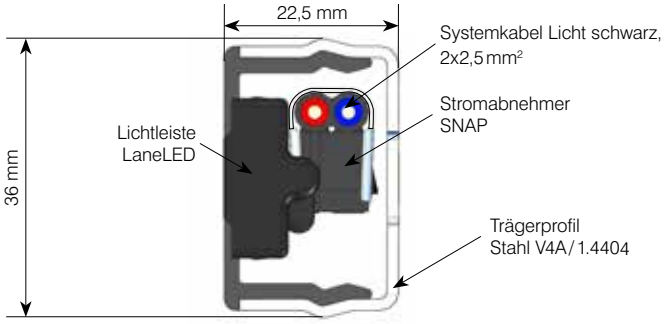

Ansicht: Schnitt Profil mit Stromabnehmer

Zubehör

Art.-Nr.	Beschreibung
281474	LED, Systemkabel Licht, schwarz, 2x2,5 mm², Flachkabel CU-verzinnt, EPR/EPR
860120	LED, Stromabnehmer SNAP 2P, 42V-5A, V2A-1,4310, (benötigt spez. Zange 860457)
860457	LaneLED Presszange für Stromabnehmer SNAP

Presszange, Art.-Nr. 860457
(kann leihweise bereitgestellt werden)

Redundanz

Die LaneLED Lichtleiste verfügt über zwei unabhängige Beleuchtungskreise, welche separat eingespeist werden. So wird sichergestellt, dass bei Ausfall eines Beleuchtungskreises (Netzteilausfall, Drahtbruch, Elektronikdefekt, etc.) die LaneLED Lichtleiste noch zu 50 % funktionsfähig ist.

Sortiment Redundant 21 - 32 VDC

Art.-Nr. 4400K	Anzahl LED	Leistung W	Strom mA	Länge mm	Licht lm
Typ 6					
860535	12	3	120	347	192
860536	36	9	360	1112	576
Typ 5					
860406	12	1,5	60	374	96
860407	36	4,4	180	1112	288
Typ 4					
860532	12	1	40	374	64
860533	36	3	120	1112	192
Typ 3					
860403	12	0,5	20	374	32
860404	36	1,5	60	1112	96
Typ 2					
860400	12	0,24	10	374	16
860401	36	0,72	30	1112	48

Weitere Ausführungen auf Anfrage

LaneLED WALL grün

Türumrandung mit Flachwinkel

Befestigung direkt auf Tunnelwand mit 90° Flachwinkel (senkrechte Montage):

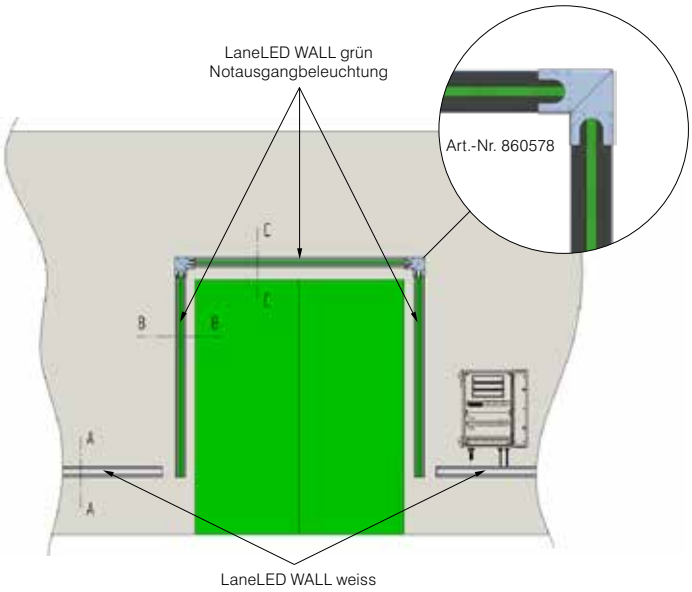

Schnitt A - A / C - C:

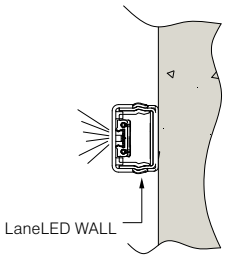

Schnitt B - B:

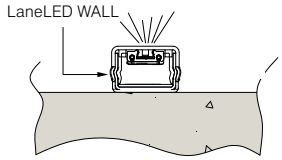

LaneLED WALL grün, 21 - 32 VDC

Art.-Nr.	Länge mm	Anzahl LED	Leistung W	Strom mA	Licht lm
860569	372	12	3	120	190
860570	1110	36	9	360	570

Weitere Ausführungen auf Anfrage

LaneLED WALL Systemaufbau

Trägerprofil – Stahl V4A, 1.4404, kaltgewalzt

Das Trägerprofil ist für alle Montagevarianten zwingend einzusetzen. Mittels Klick-Funktion wird die Lichtleiste eingesetzt. Das Trägerprofil kann direkt (ohne weiteres Zubehör) auf Wand/Decke angebracht werden.

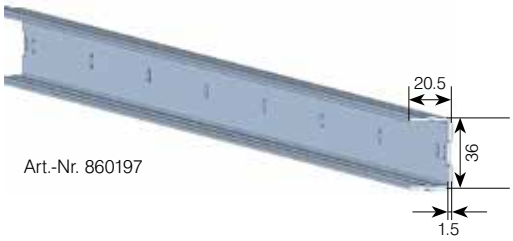

Art.-Nr. 860197

Verbinder – Kunststoff schwarz/Stahl V4A 1.4404

Der Verbinder dient der sauberen Führung beim Übergang von Trägerprofil zu Trägerprofil. Er wird beim Montagevorgang in Längsrichtung in das Trägerprofil eingesetzt, um das nächste Profil sauber aufzunehmen.

Art.-Nr. 860209

Art.-Nr. 860455

Schutzbügel – Kunststoff schwarz/Stahl V4A 1.4404

Der Schutzbügel wird bei jedem Profilwechsel (Licht) von vorne aufgesetzt.

Art.-Nr. 860210

Art.-Nr. 860586

Endkappe – Kunststoff schwarz bzw. Stahl V4A 1.4404

Die Endkappe dient einem sauberen «Linienabschluss». Sie wird am Anfang und Ende eines Stranges auf das Lichtprofil aufgesetzt. Erhältlich in der Ausführung Kunststoff oder Stahl.

Art.-Nr. 860208

Art.-Nr. 860458

Art.-Nr. 860577

90° Flachwinkel

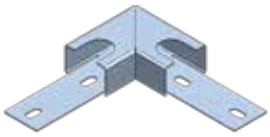

Art.-Nr. 860578

Haltevorrichtungen – Stahl V4A 1.4404

Mit den verschiedenen Haltevorrichtungen kann das Profilsystem für unterschiedlichste Anwendungen, anstelle der direkten Montage des Trägerprofils auf den Untergrund, eingesetzt und bei Bedarf vandalensicher ausführt werden.

Art.-Nr. 860323

Art.-Nr. 860585

45° Halter

Art.-Nr. 860579

Art.-Nr.	Beschreibung
860197	LaneLED WALL, Trägerprofil, 36x20mm, L= 2950mm Stahl, V4A, 1.4404
860209	LaneLED WALL, Verbinder schwarz mit Kabeleinführung Kunststoff, UL94-V0, halogenfrei
860455	LaneLED WALL, Verbinder 4 Bohrungen Stahl, V4A, 1.4404
860210	LaneLED WALL, Schutzbügel schwarz, Kunststoff, UL94-V0, halogenfrei
860586	LaneLED WALL, Schutzbügel Stahl V4A,1.4404
860208	LaneLED WALL, Endkappe schwarz, Kunststoff, UL94-V0, halogenfrei
860458	LaneLED WALL, Endkappe Stahl, V4A, 1.4404
860323	LaneLED WALL, Haltebride Stahl, V4A, 1.4404
860585	LaneLED WALL, Haltebügel kurz Stahl, V4A, 1.4404
860578	Flachwinkel 90°, Stahl, V4A, 1.4404
860577	LaneLED WALL, Endkappe mit Bohrung, Stahl, V4A, 1.4404
860579	LaneLED WALL, Montagehalter 45°, Stahl, V4A, 1.4404
292656	LaneLED WALL, Blindabdeckung, L=2950mm

LaneLED Stromversorgung

Netzversorgung

Die elektrische Stromversorgung der LaneLED Lichtleisten erfolgt durch Netzteile, die einzeln in der Haupt- oder Unterverteilung oder direkt in das Gehäuse vor Ort montiert werden (Vollgummi-, Polycarbonat- oder Stahlgehäuse).
Die Speisung von 21-32 VDC (Nennleistung 24VDC) wird in der Regel mit einem Netzteil 230 VAC erzeugt. Netzteile sind erhältlich in unterschiedlichen Leistungsgrössen, abhängig von der gesamten Beleuchtungslänge und der Leistung der gewünschten LaneLED Lichtleisten.

Das Netzteil kann natürlich auch in einem Verteiler oder in einer Dose installiert werden, gemäss Kundenbedürfnissen.

!

Verteilergehäuse
Entsprechende Verteilergehäuse finden Sie im Hauptkatalog / Kapitel 01 Wandverteiler. Wir beraten Sie gerne bei der Auswahl und Bestückung.

Empfohlende Betriebsgeräte

Art.-Nr.	Beschreibung	Eingang	Ausgang	Leistung
293274	Netzteil	230VAC	30VDC / 1,3A	40W
295042	Netzteil	230VAC	36VDC / 6,7A	240W
293515	Netzteil	230VAC	36VDC DIMM / 6,7A	240W
293836	Netzteil	230VAC	30VDC / 20A	600W

Beispiel Aufputz-Netzversorgung

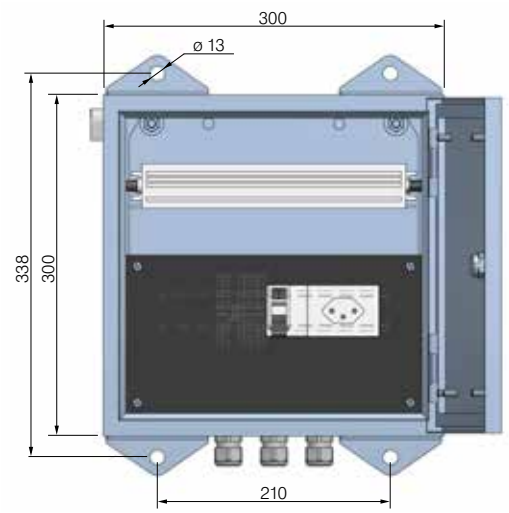

Beispiel Unterputz-Netzversorgung

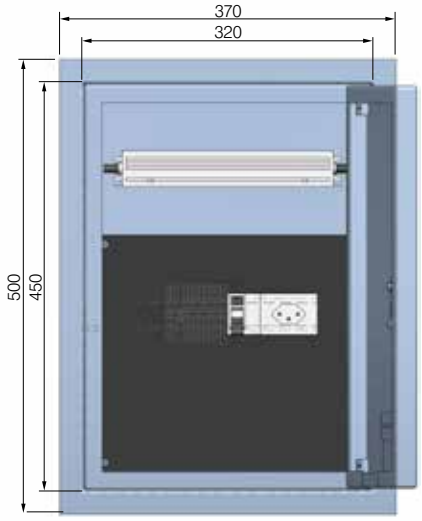

Straßenbeleuchtung

BMW, München

Lagerhaus, Ernstbrunn

ARA „Energiepark“, Morgental

Betriebsgelände, Chemie-Industrie

Betriebsgelände

Ask Chemicals, Wülfrath

Industrieleuchten

Ausleuchtung PKW-Tiefgarage

Werkstattbeleuchtung

Ausleuchtung Tunnel

Parkhausbeleuchtung

Revisionsschachtbeleuchtung

Ausleuchtung PKW-Waschkabine

LaneLED INOX42

Zugang Stadtzentrum, Crans Montana

Gesundheitszentrum, Stein

Treppenbeleuchtung, Niederrohrdorf

Pflegezentrum, Bauma

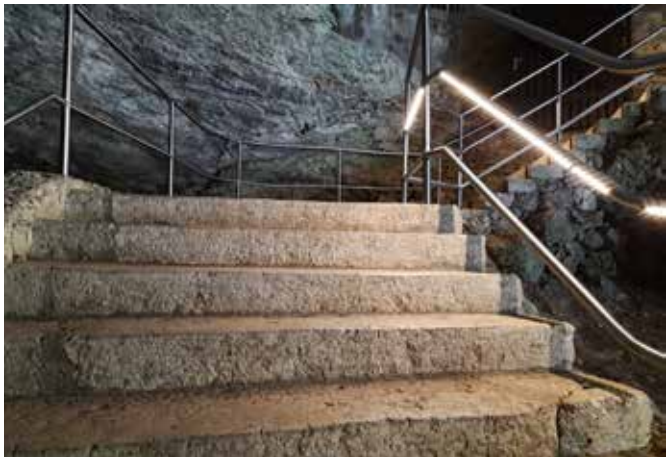

Treppenbeleuchtung, Teufelshöhle Pottenstein

LaneLED WALL

Bahnhof Oberkulm Velounterstand

Pflegezentrum, Bauma

Parkhaus, Troistorrents

Fußgängerbrücke, Brügg

Beleuchtung Unterführung

Sitzbankbeleuchtung, Gemeinde Niederrohrdorf

GIFAS ELECTRIC GmbH
Borsigstraße 9 | 41469 Neuss
GERMANY

+49 2137 105-0
+49 2137 105-230
verkauf@gifas.de | www.gifas.de

Technische Änderungen und Druckfehler vorbehalten 03/2026 327485